7.3. Kesit Alma Uygulamaları:

Uygulama 53: Yarım kesit alınmış perspektif resmi ve ölçüleri verilen parçanın ÖN görünüşünü TAM KESİT olarak **1:2** ölçeğinde çiziniz ve ölçülendiriniz.

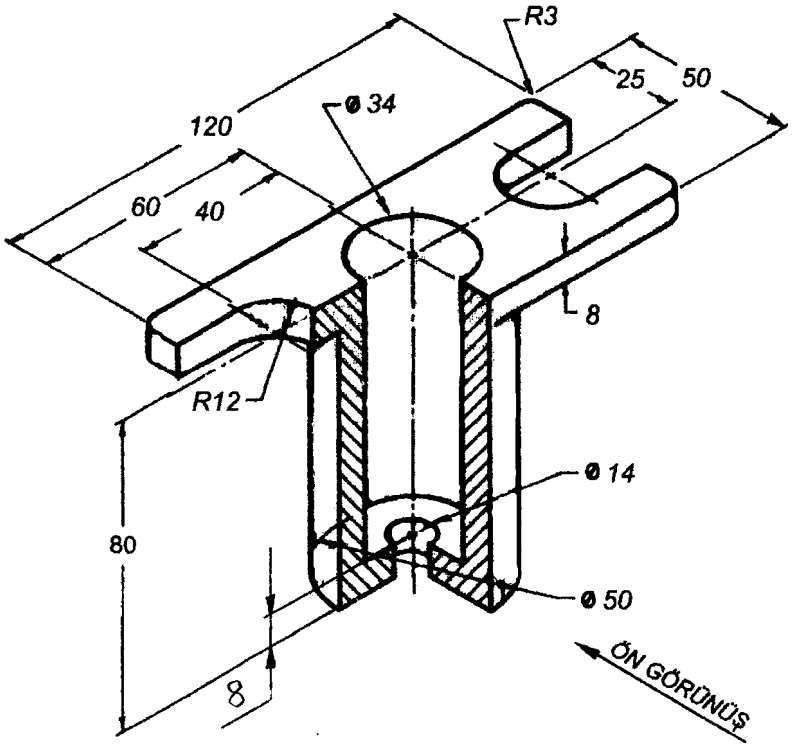

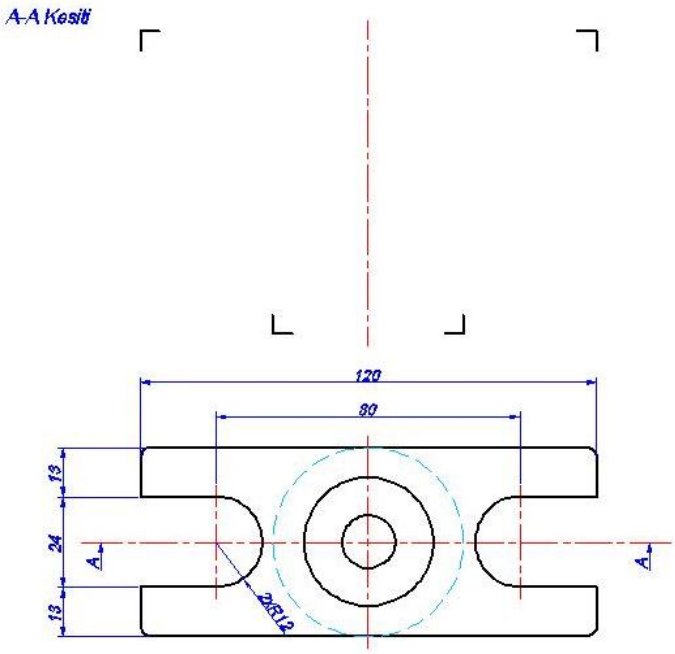

Uygulama 54: Perspektif resmi ve ölçüleri verilen parçanın ÖN görünüşünü TAM KESİT olarak 1:1 ölçeğinde çiziniz ve ölçülendiriniz.

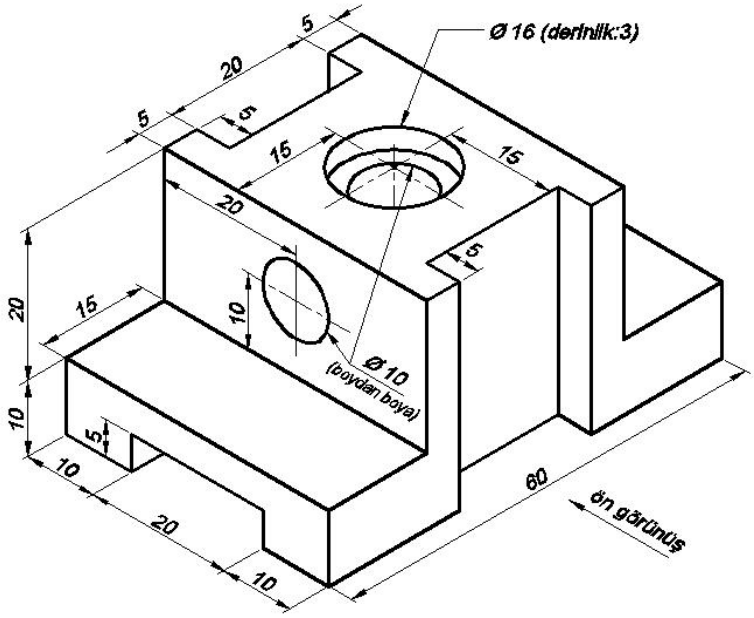

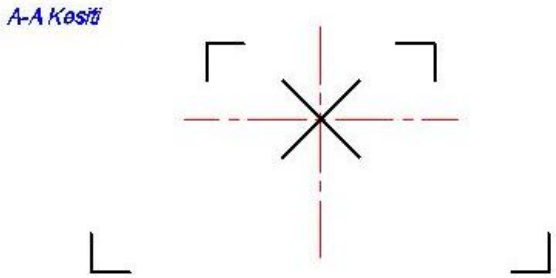

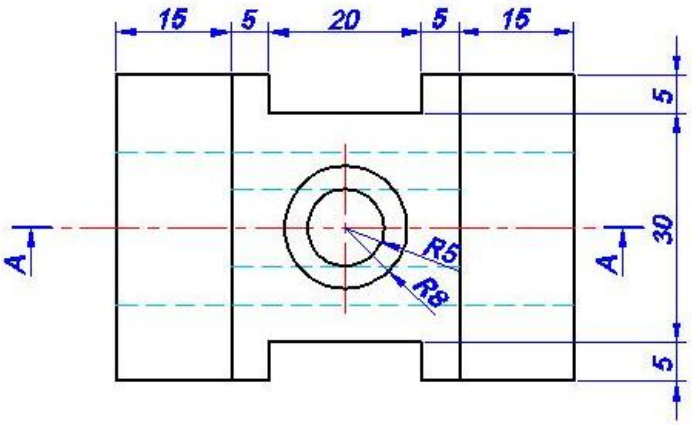

Uygulama 55: Aşağıda ÖN ve ÜST görünüşü verilmiş olan parçanın SOLYAN görünüşünü TAM KESİT olarak çiziniz [1].

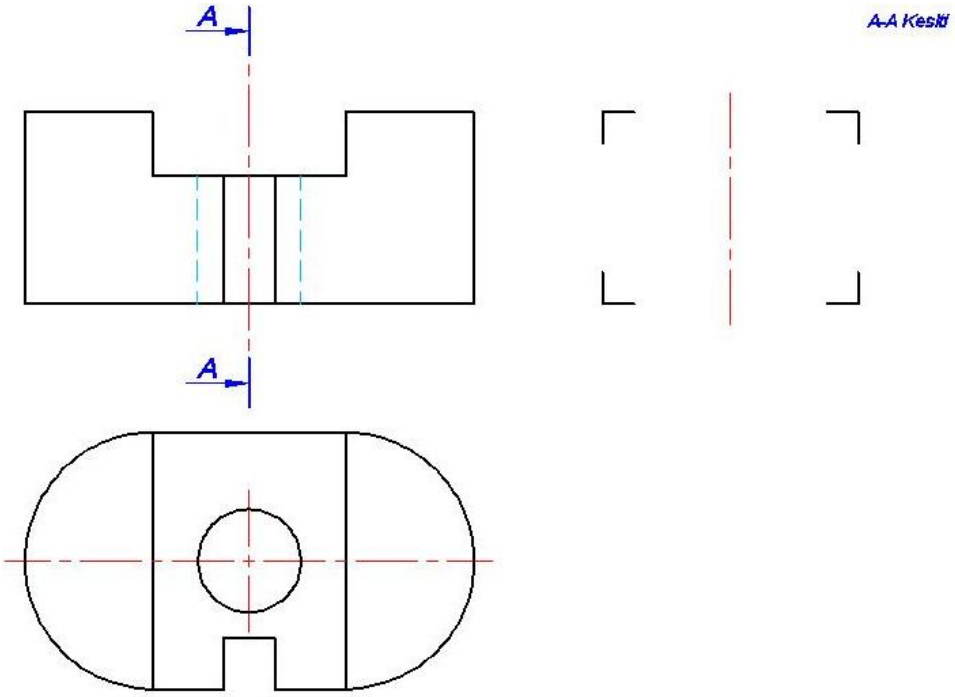

Uygulama 56: Aşağıda ÖN ve ÜST görünüşü verilmiş olan parçanın SOLYAN görünüşünü TAM KESİT olarak çiziniz.

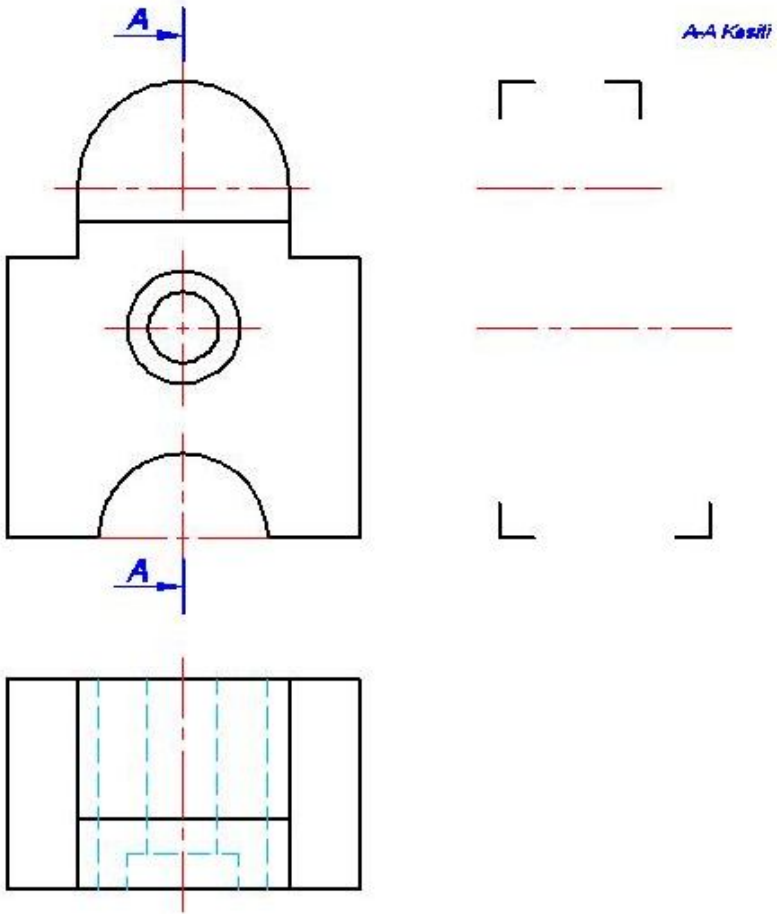

Uygulama 57: Aşağıda SOLYAN ve ÜST görünüşü verilmiş olan parçanın ÖN görünüşünü KADEMELİ KESİT olarak çiziniz.

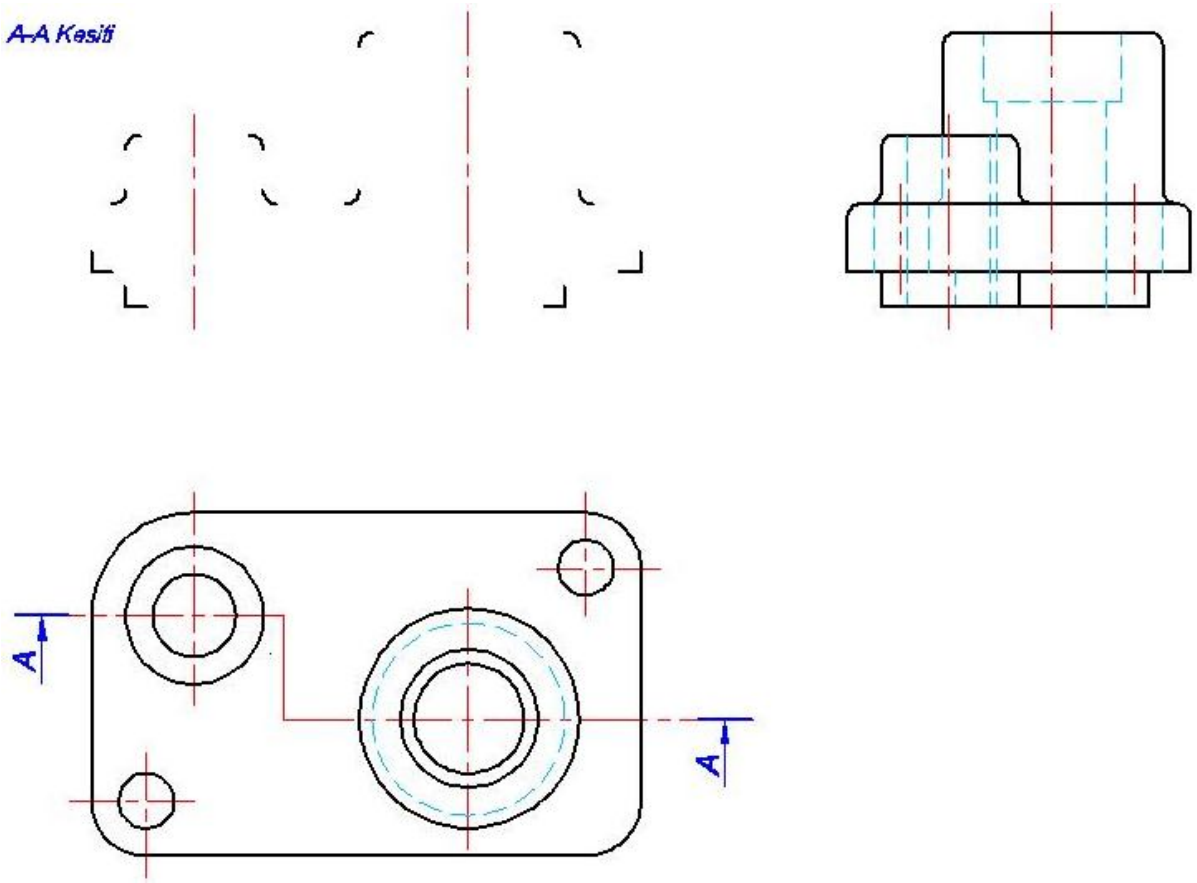

Uygulama 58: Aşağıda SOLYAN ve ÜST görünüşü verilmiş olan parçanın ÖN görünüşünü TAM KESİT olarak çiziniz.

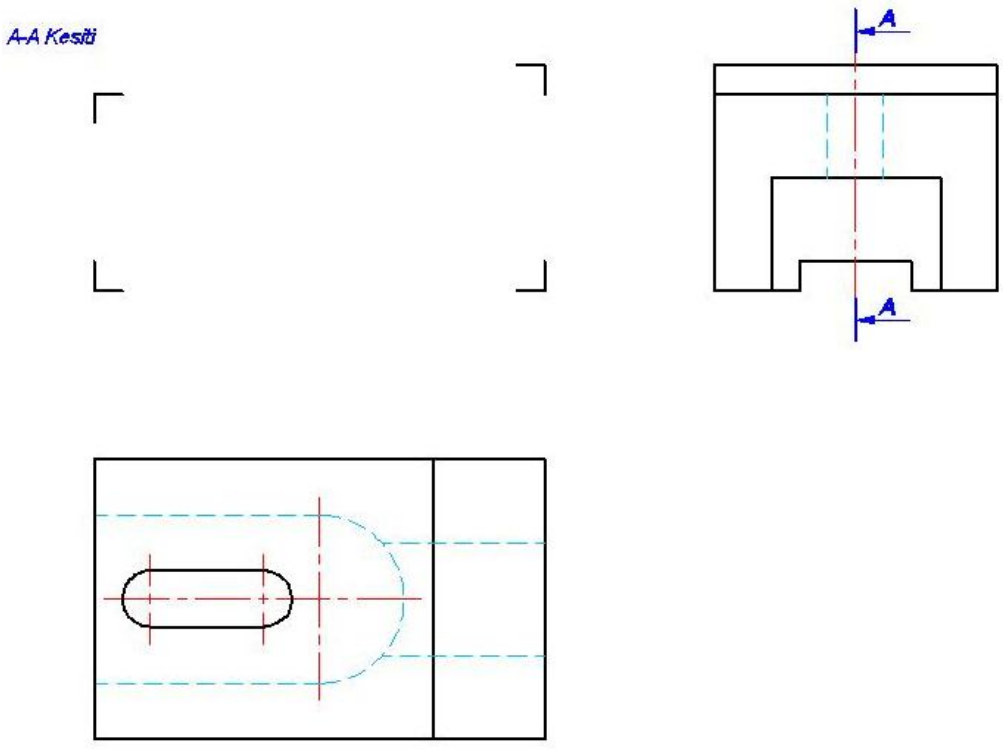

Uygulama 59: Aşağıda ÖN ve ÜST görünüşü verilmiş olan parçanın SOLYAN görünüşünü TAM KESİT olarak çiziniz.

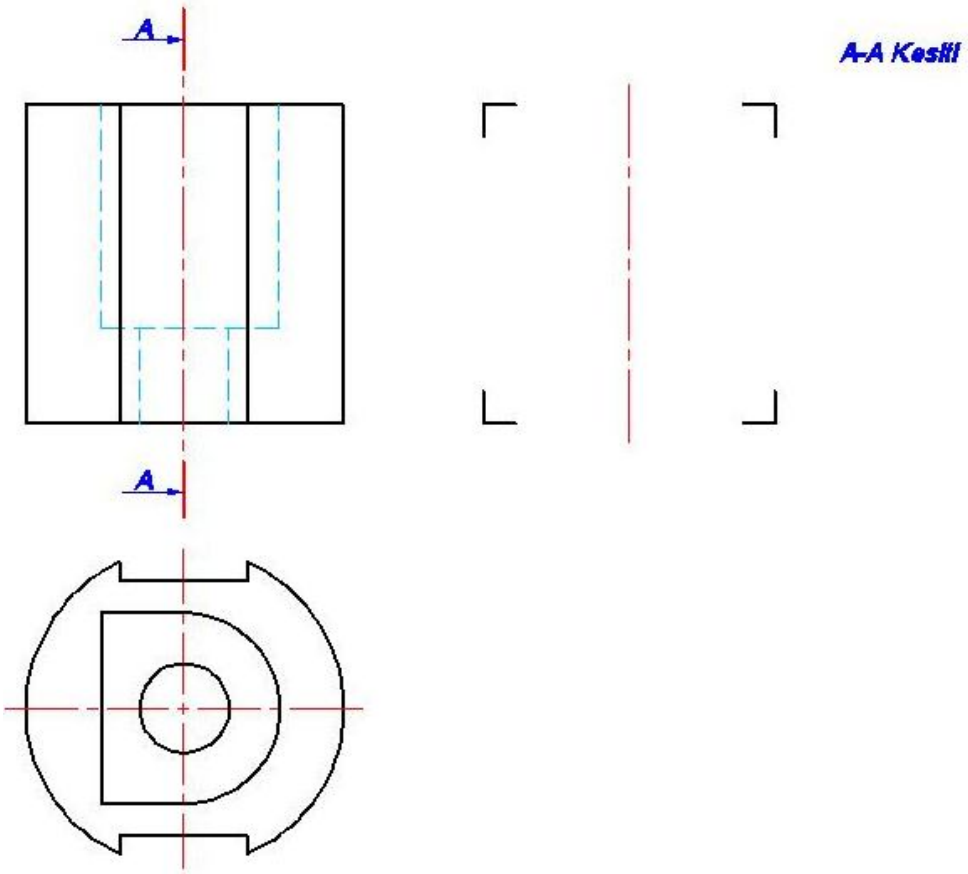

Uygulama 60: Aşağıda SOLYAN ve ÜST görünüşü verilmiş olan parçanın ÖN görünüşünü TAM KESİT olarak çiziniz.

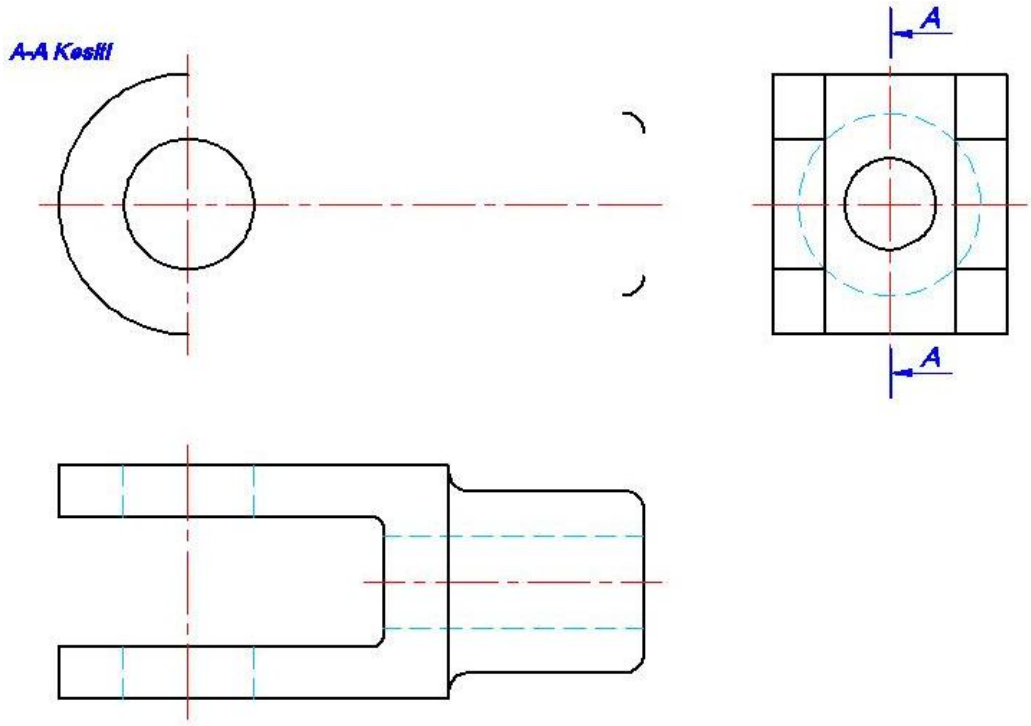

Uygulama 61: Perspektif resmi ve ölçüleri verilen parçanın ÜST görünüşünü TAM KESİT olarak 1:1 ölçeğinde çiziniz ve ölçülendiriniz.

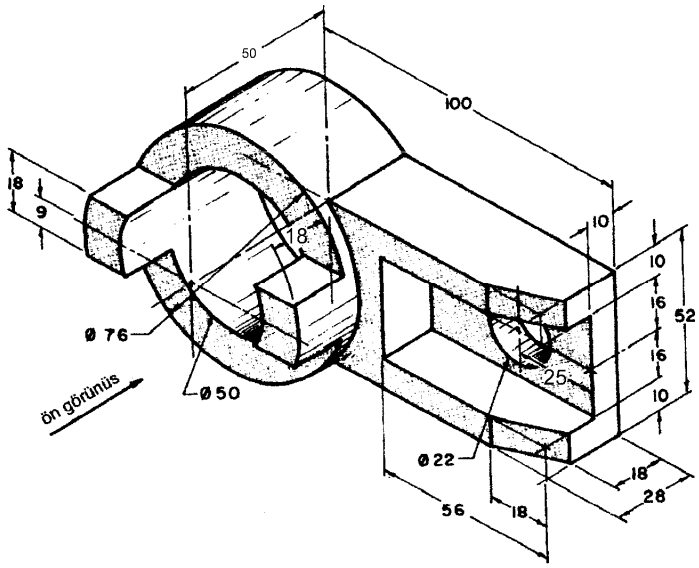

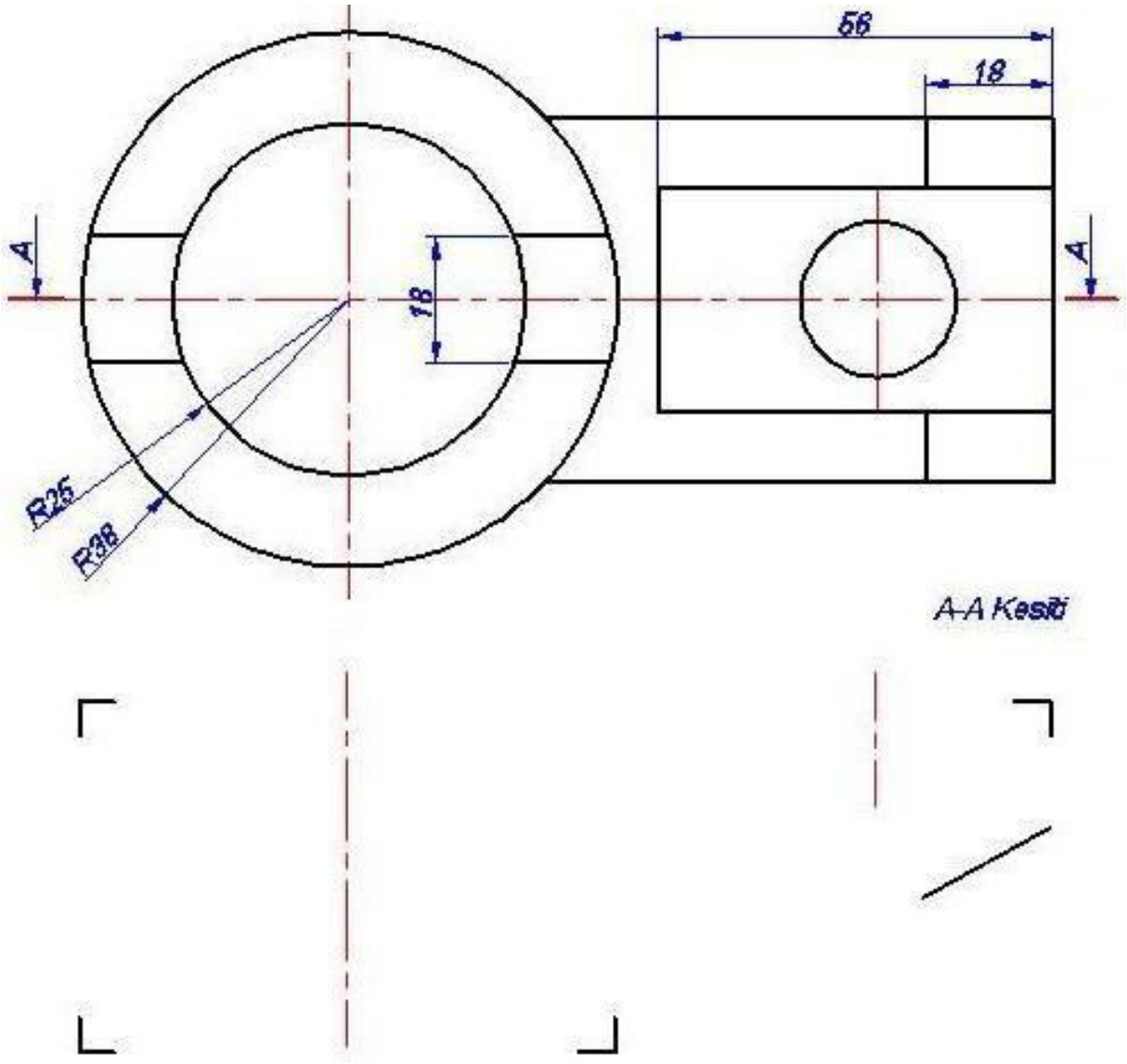

Uygulama 62: Perspektif resmi ve ölçüleri verilen parçanın ÖN ve ÜST görünüşlerini TAM KESİT olarak 1:1 ölçeğinde çiziniz ve ölçülendiriniz.

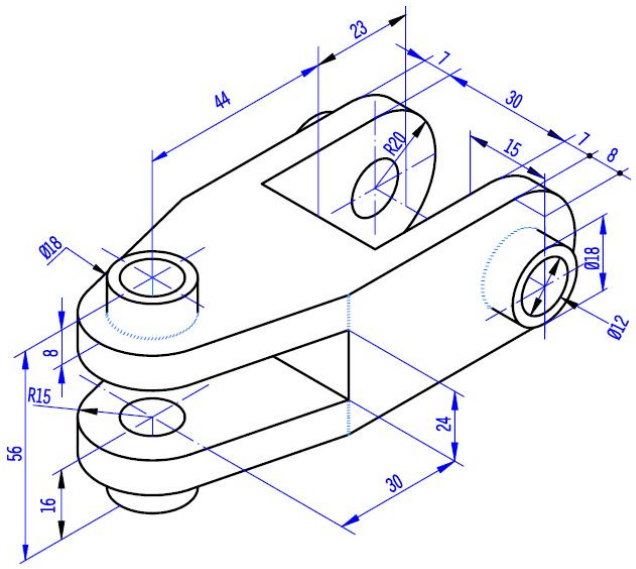

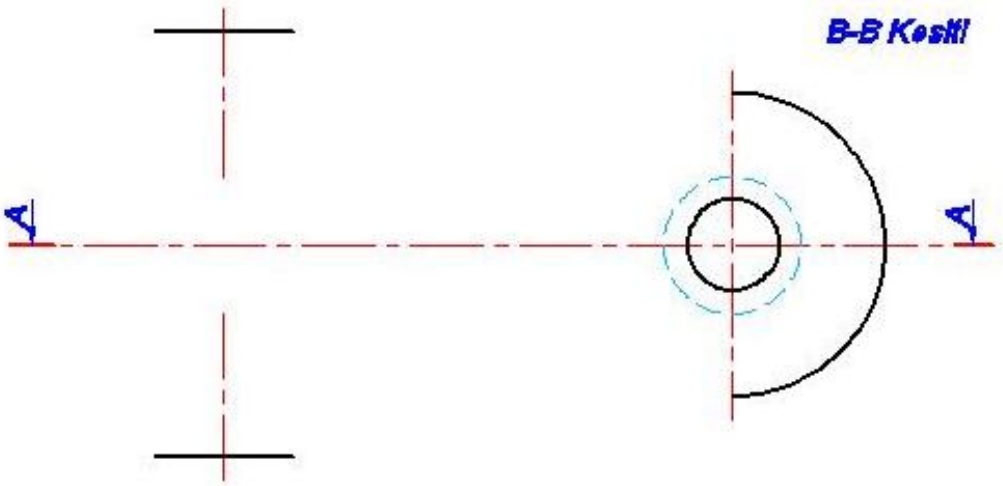

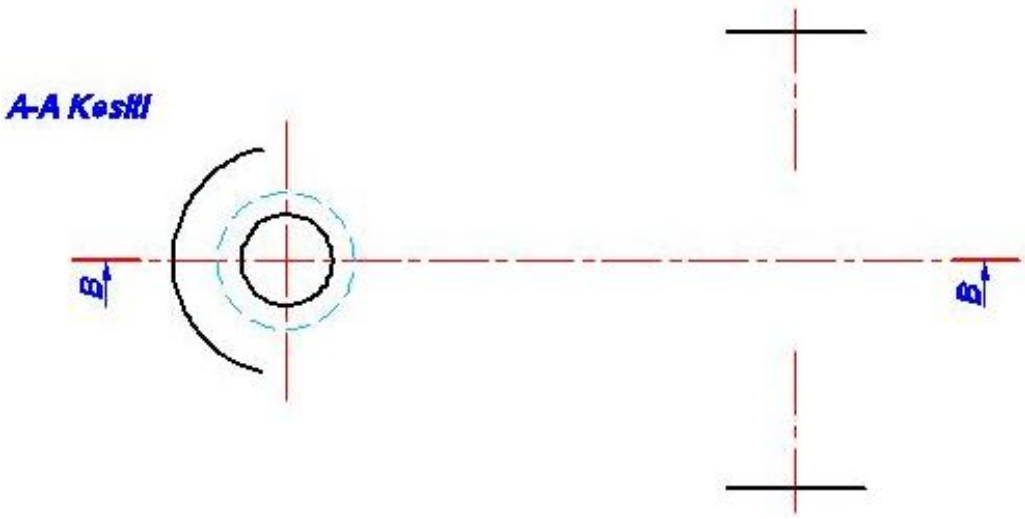

Uygulama 63: Perspektif resmi ve ölçüleri verilen parçanın ÖN görünüşünü TAM KESİT olarak 1:1 ölçeğinde çiziniz ve ölçülendiriniz.

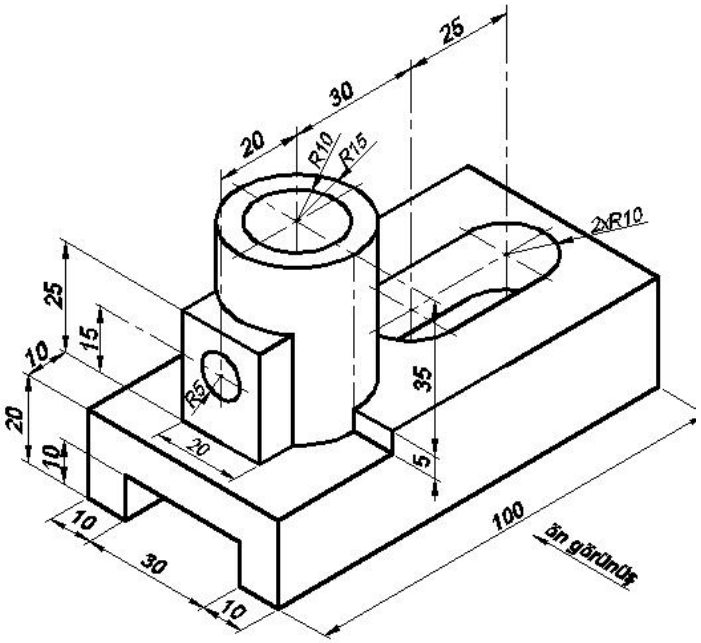

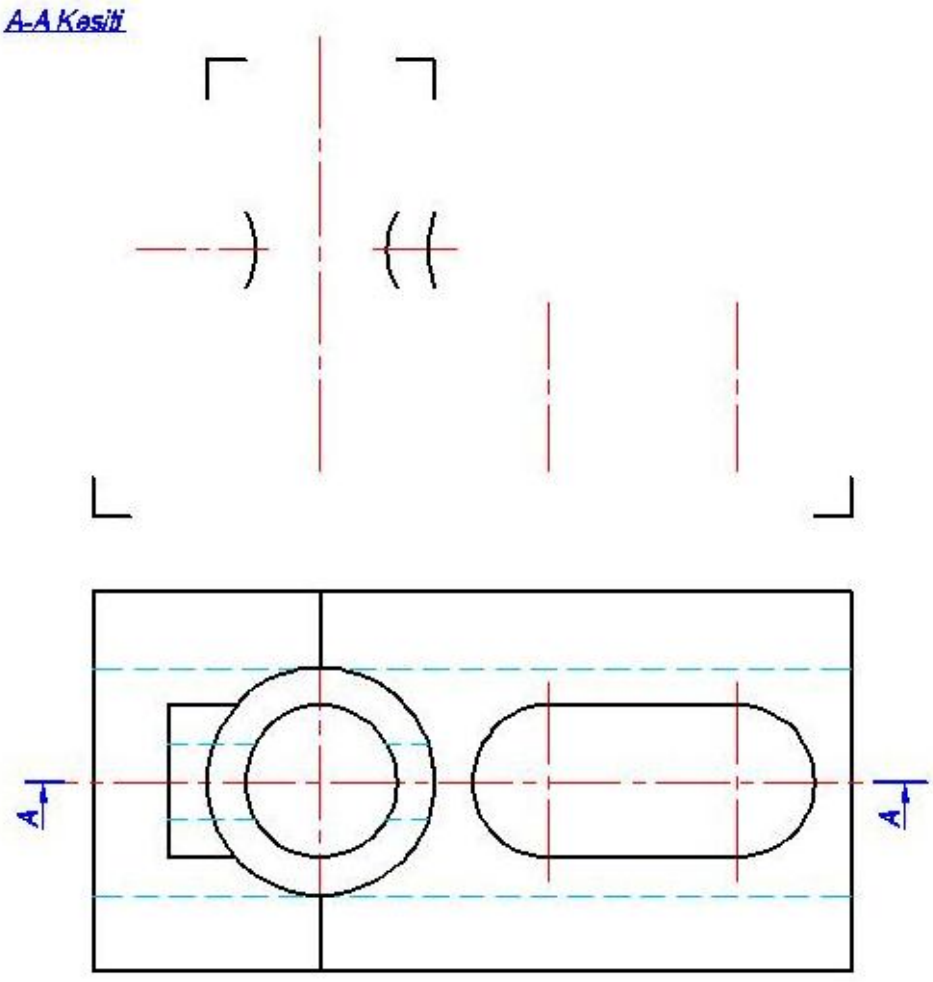

Uygulama 64: Perspektif resmi ve ölçüleri verilen parçanın ÖN görünüşünü TAM KESİT olarak 1:1 ölçeğinde çiziniz ve ölçülendiriniz.

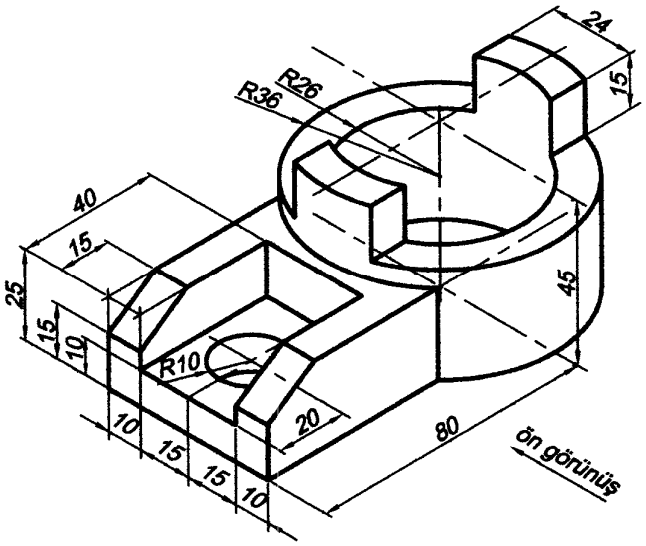

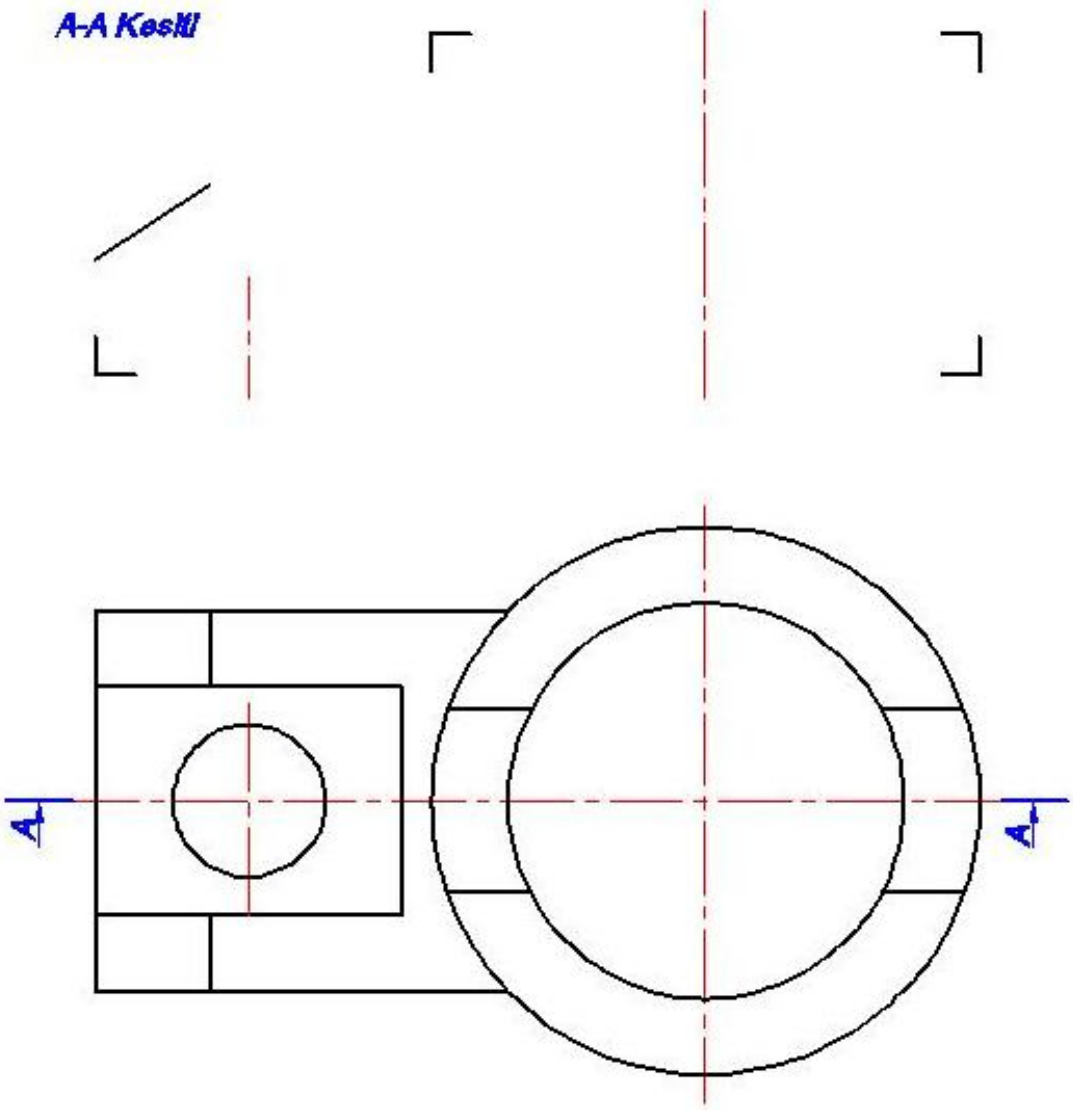

Uygulama 65: Perspektif resmi ve ölçüleri verilen parçanın ÖN görünüşünü KADEMELİ KESİT olarak 1:1 ölçeğinde çiziniz ve ölçülendiriniz.

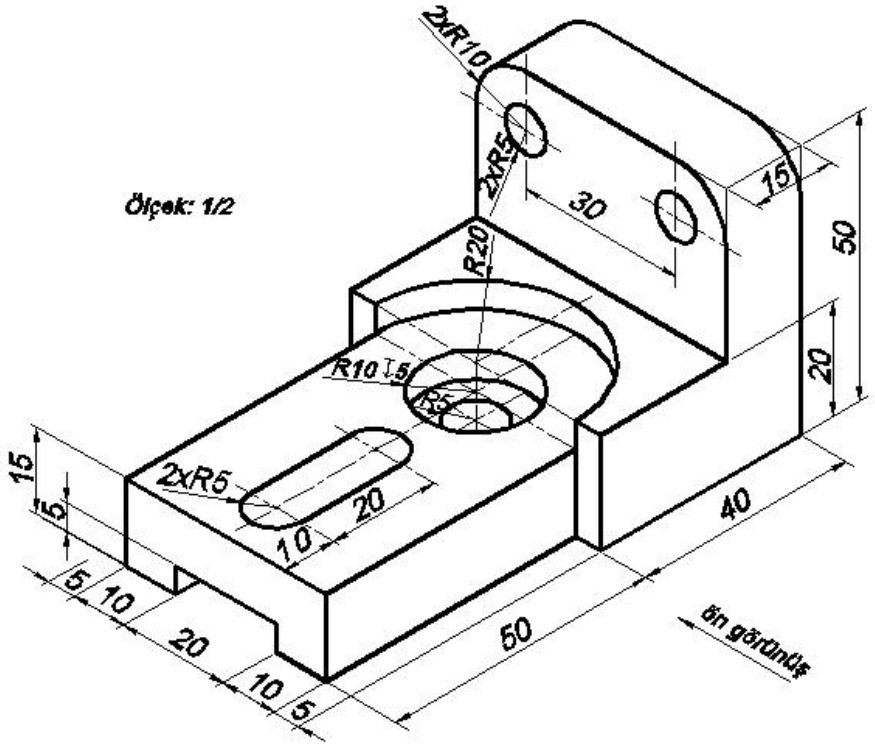



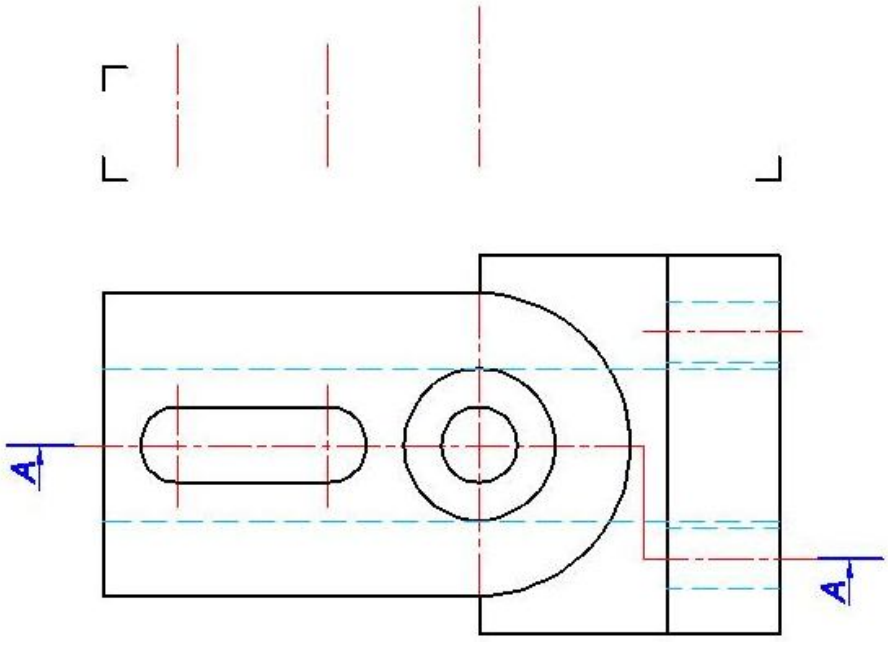

Uygulama 66: Perspektif resmi ve ölçüleri verilen parçanın SOLYAN görünüşünü TAM KESİT olarak 1:1 ölçeğinde çiziniz ve ölçülendiriniz.

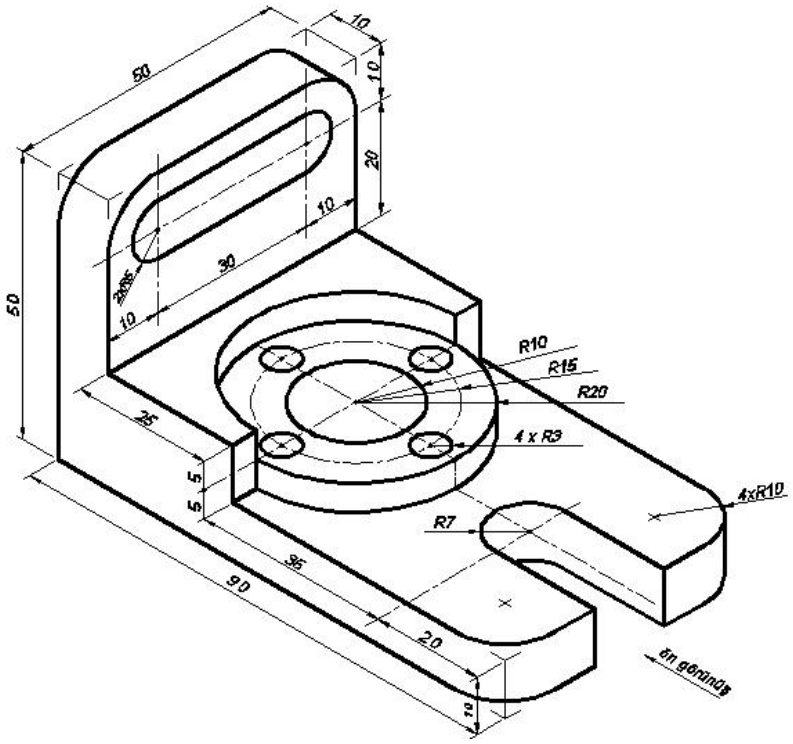

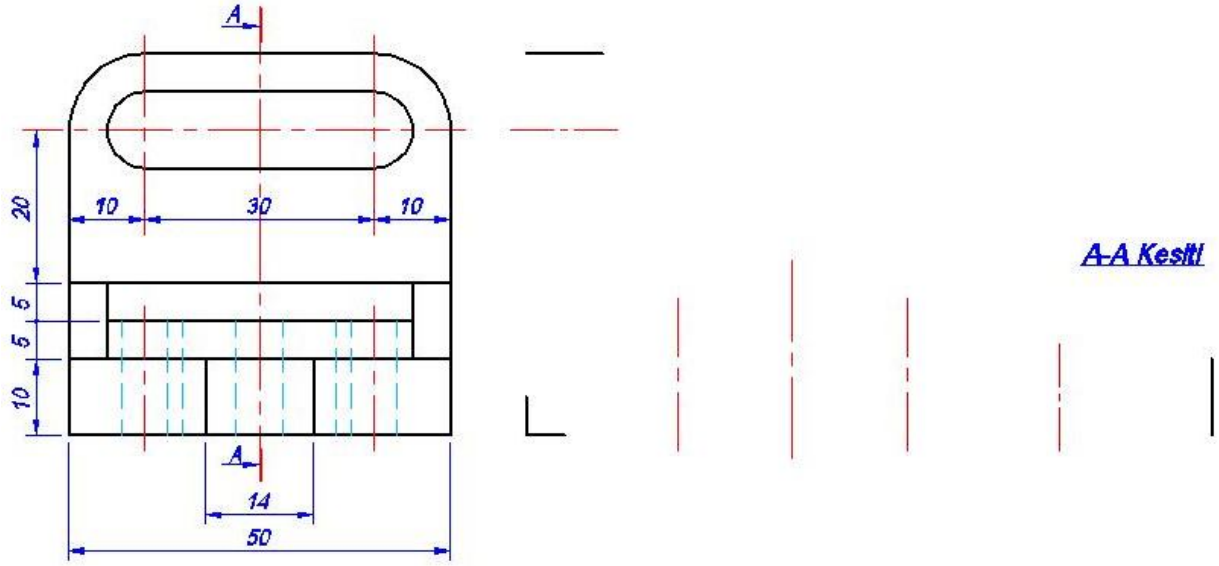

Uygulama 67: Perspektif resmi ve ölçüleri verilen parçanın SOLYAN görünüşünü KADEMELİ KESİT olarak 1:1 ölçeğinde çiziniz ve ölçülendiriniz.

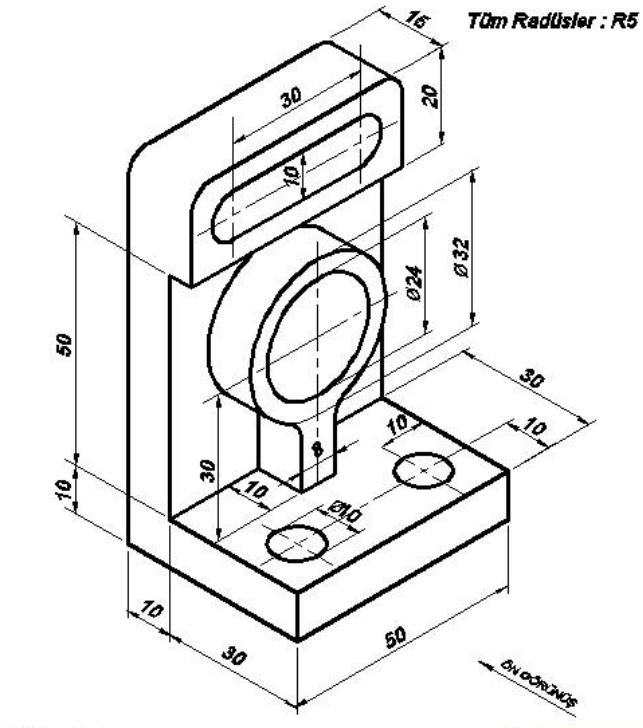

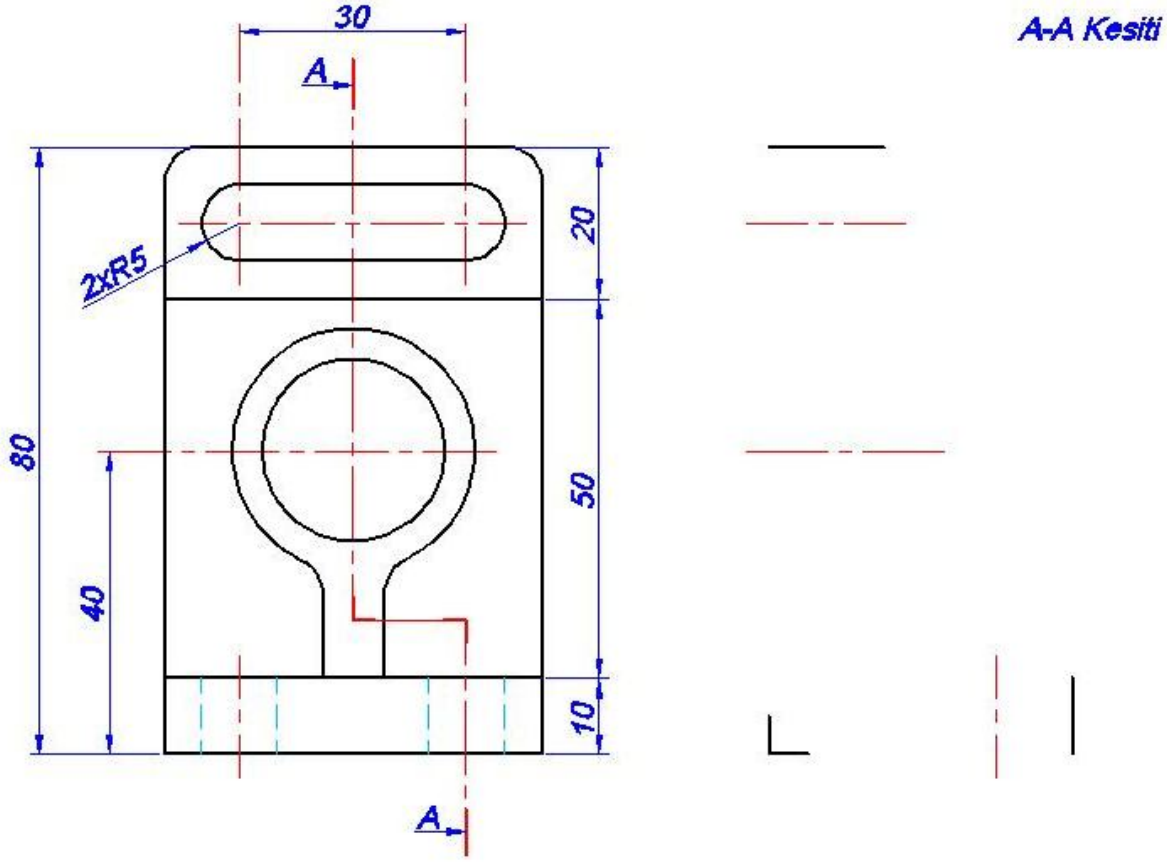

Uygulama 68: Perspektif resmi ve ölçüleri verilen parçanın ÖN görünüşünü TAM KESİT olarak 1:1 ölçeğinde çiziniz ve ölçülendiriniz.

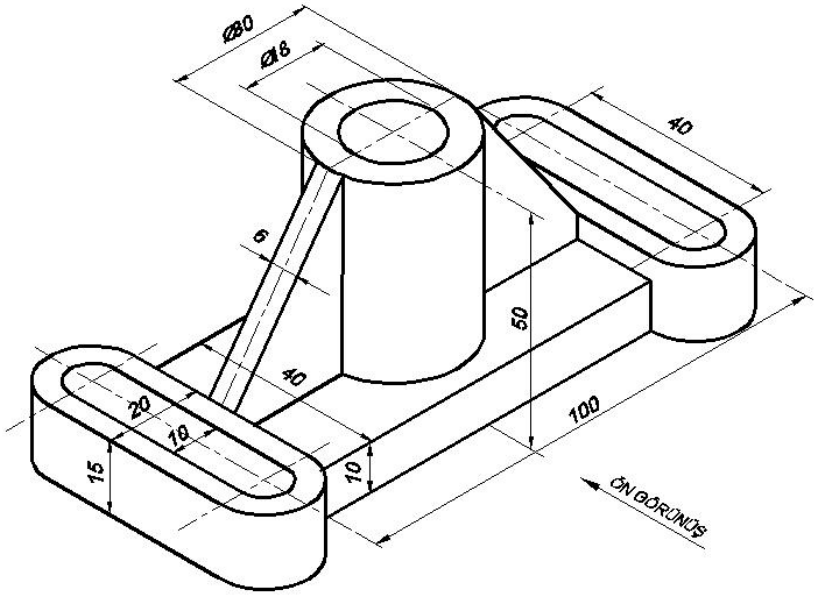

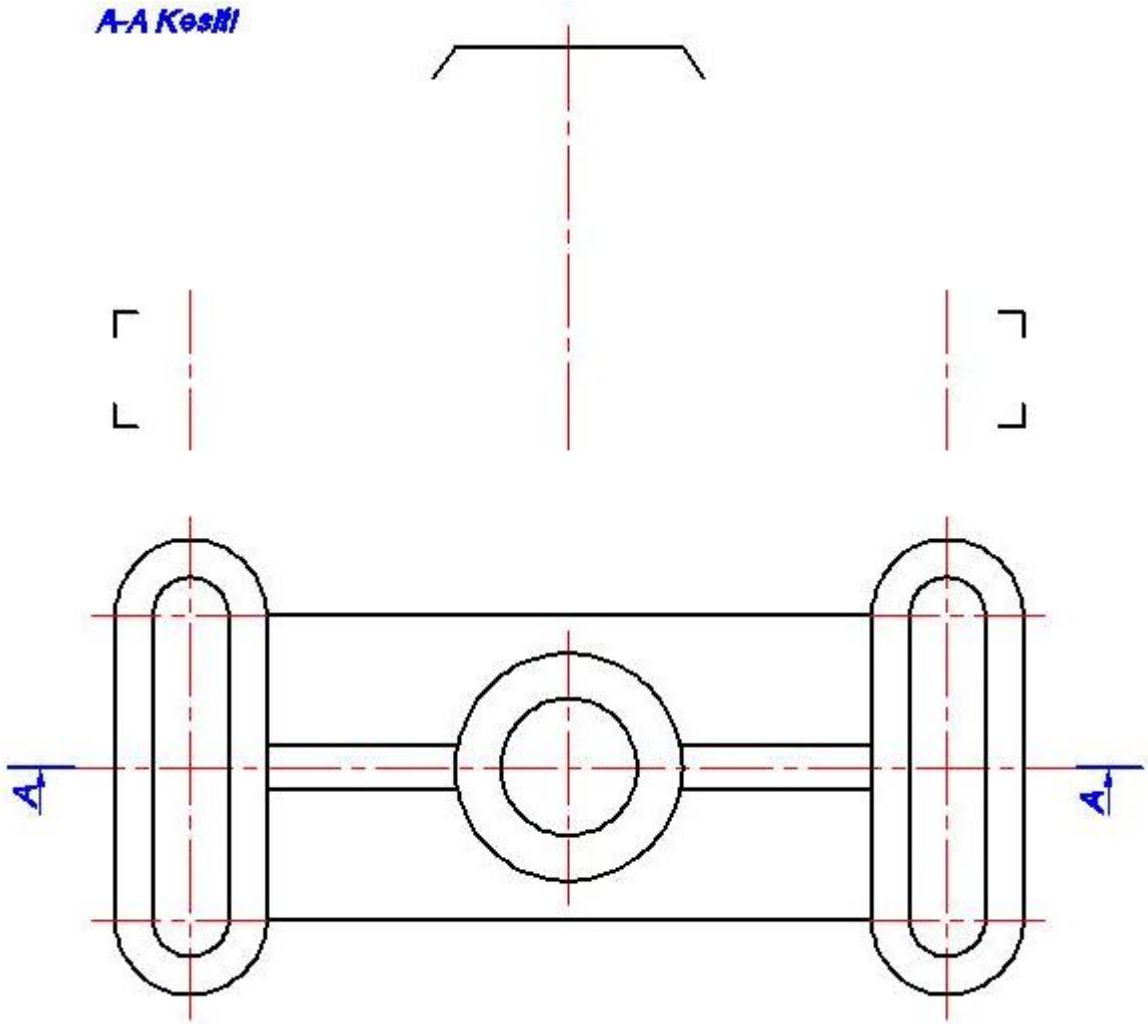

Uygulama 69: Perspektif resmi ve ölçüleri verilen parçanın ÖN görünüşünü TAM KESİT olarak 1:1 ölçeğinde çiziniz ve ölçülendiriniz.

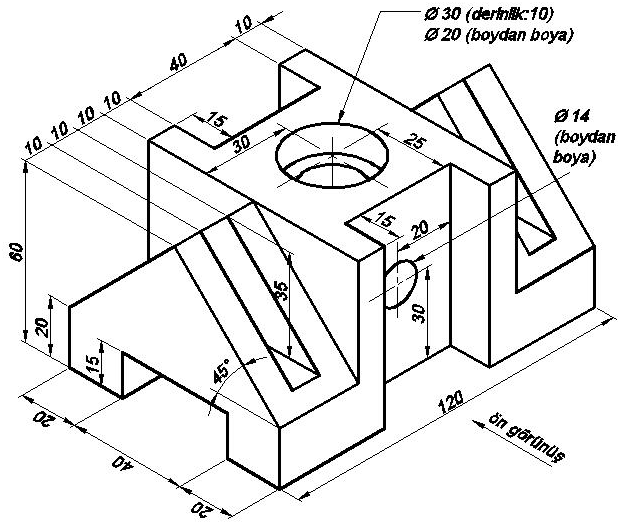

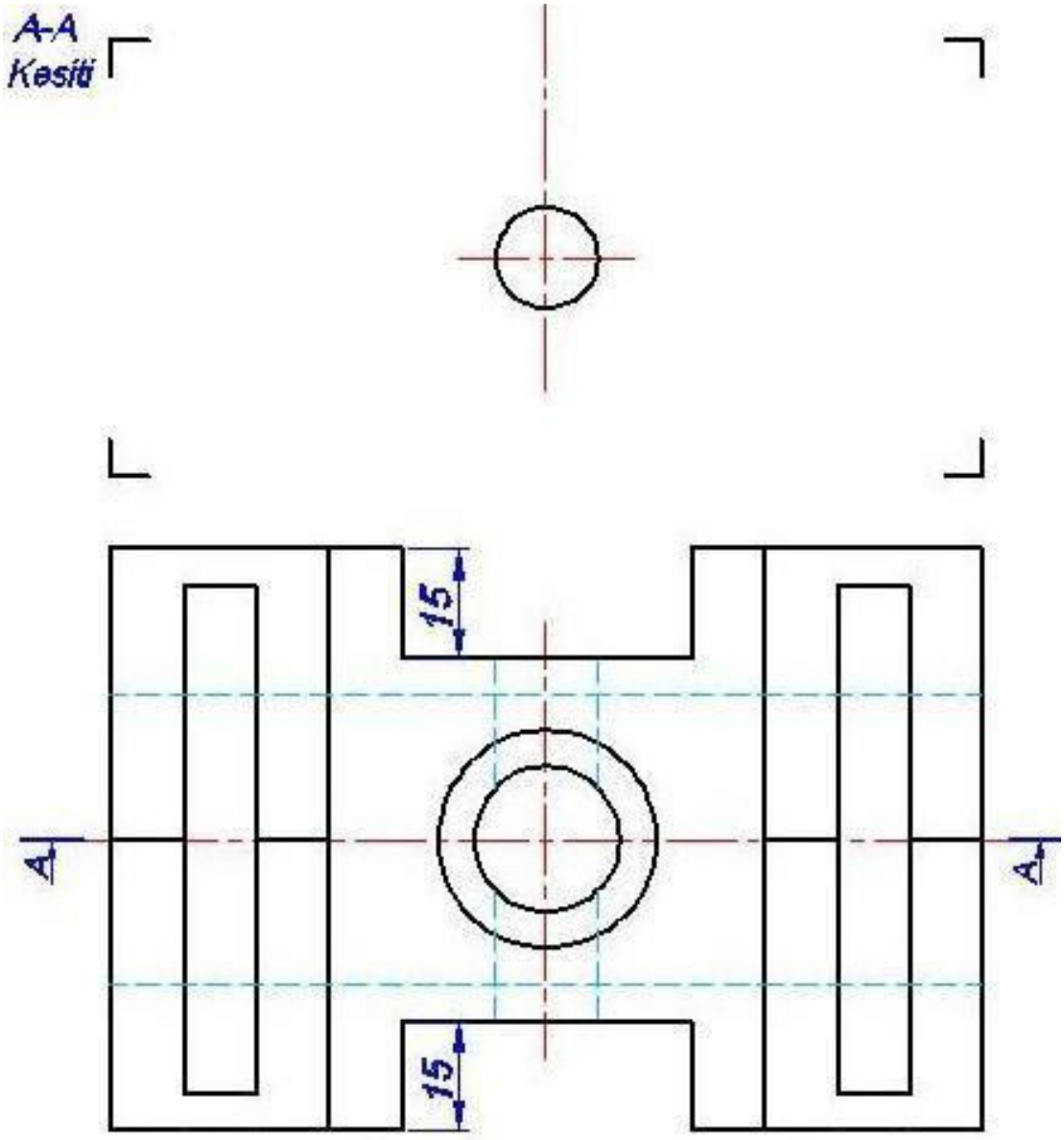

Uygulama 70: Perspektif resmi ve ölçüleri verilen parçanın ÖN görünüşünü TAM KESİT olarak 1:1 ölçeğinde çiziniz ve ölçülendiriniz.

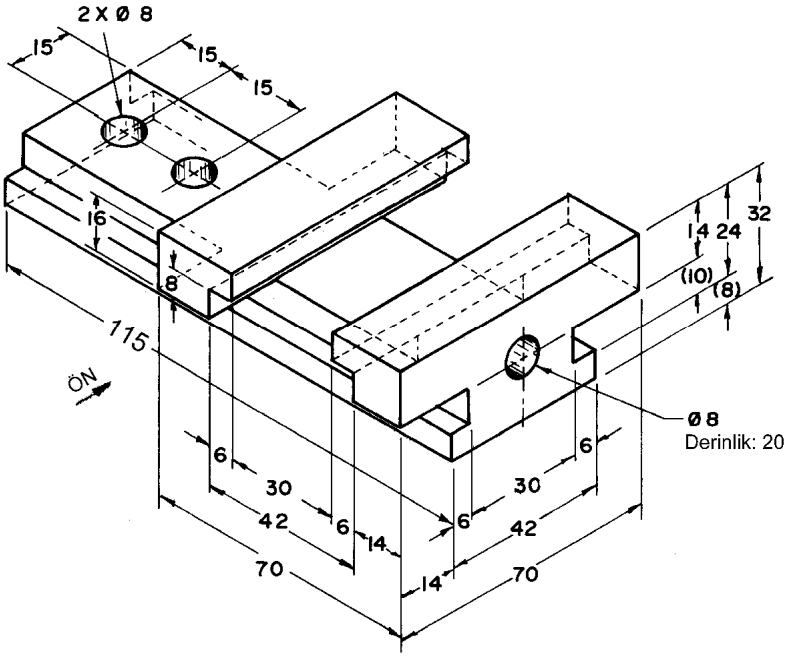

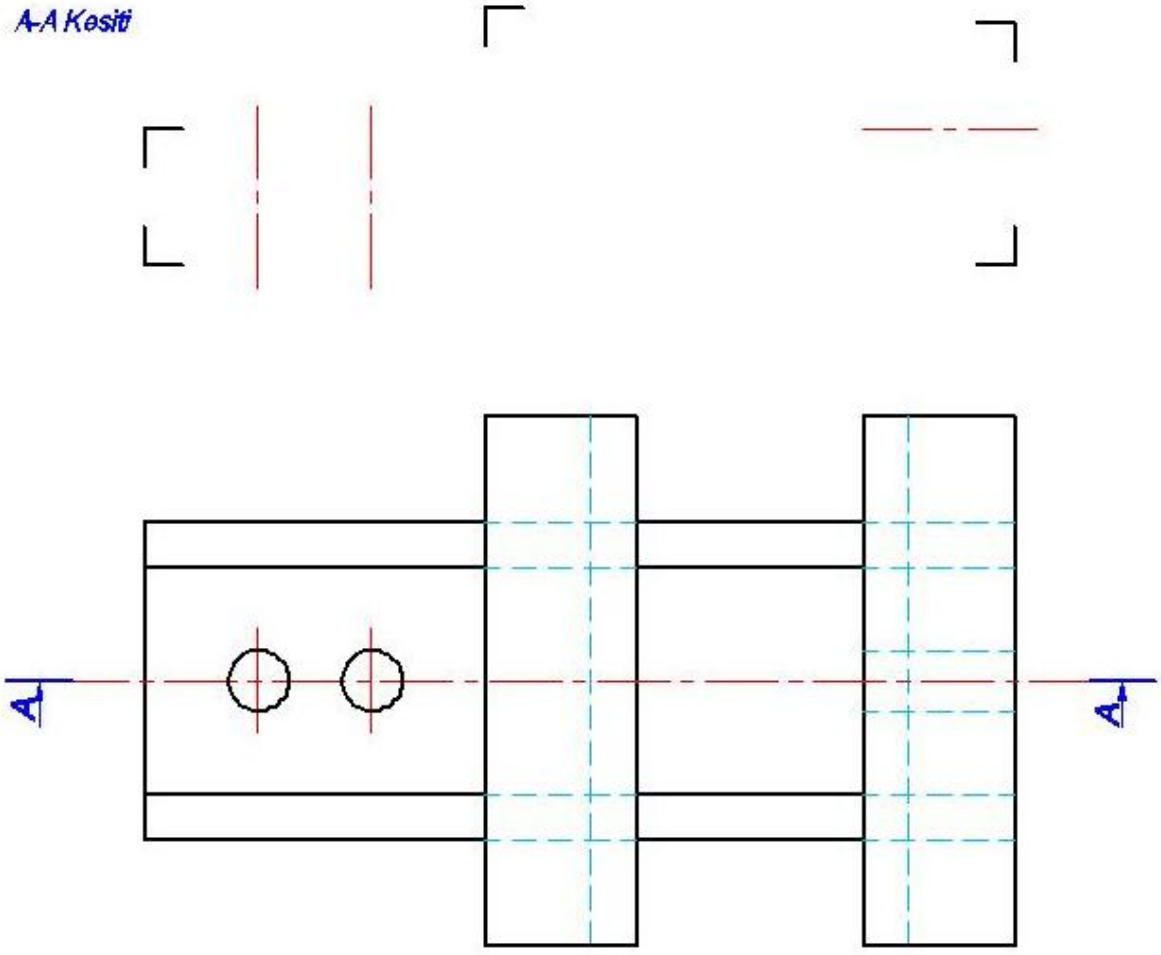

Uygulama 71: Verilen sol yan ve üst görünüşlerden yararlanarak eksik olan ÖN görünüşü KADEMELİ KESİT olarak çiziniz. Parçanın perspektif resmini çıkarınız.

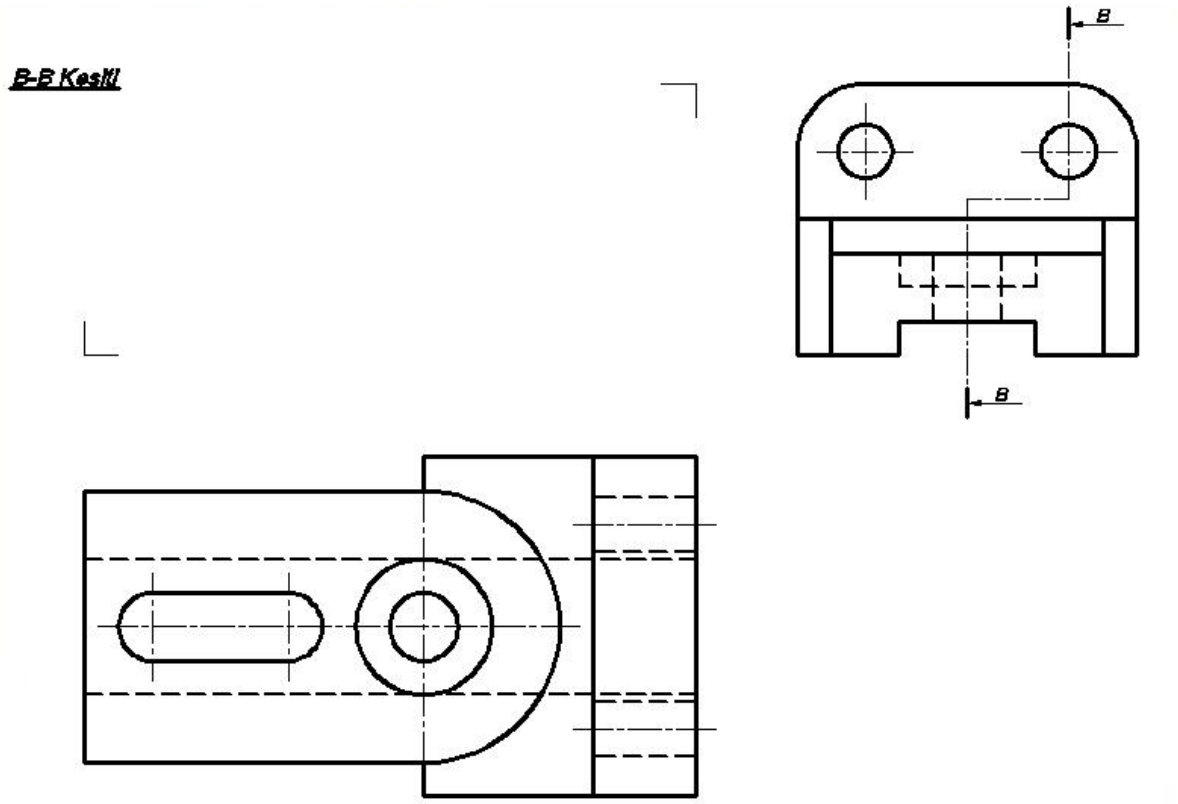

İzometrik perspektif çizim kurallarını verilen iki görünüşe (ön ve solyan görünüşler) uygulayarak parçaya ait izometrik perspektifi çiziniz.

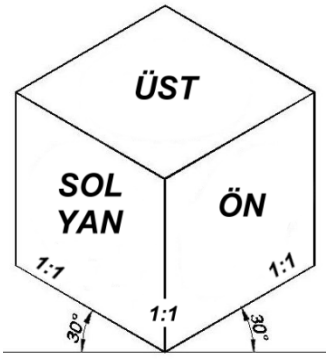

Uygulama 72: Verilen sol yan ve üst görünüşlerden yararlanarak eksik olan ÖN görünüşü TAM KESİT olarak çiziniz. Parçanın perspektif resmini çıkarınız.

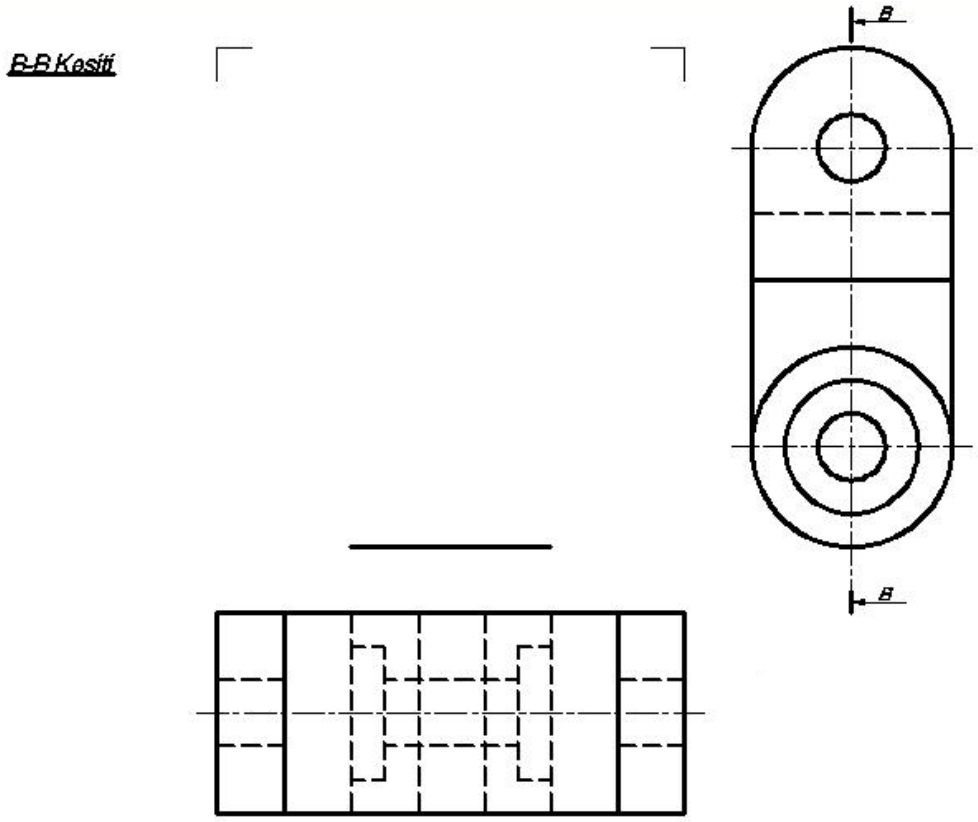

İzometrik perspektif çizim kurallarını verilen iki görünüşe (ön ve solyan görünüşler) uygulayarak parçaya ait izometrik perspektifi çiziniz.

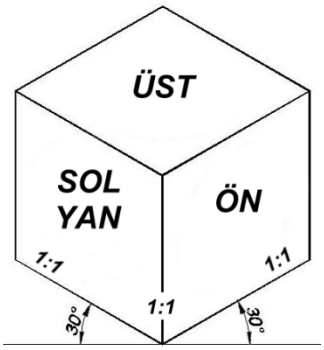

Uygulama 73: Verilen sol yan ve üst görünüşlerden yararlanarak eksik olan ÖN görünüşü TAM KESİT olarak çiziniz. Parçanın perspektif resmini çıkarınız.

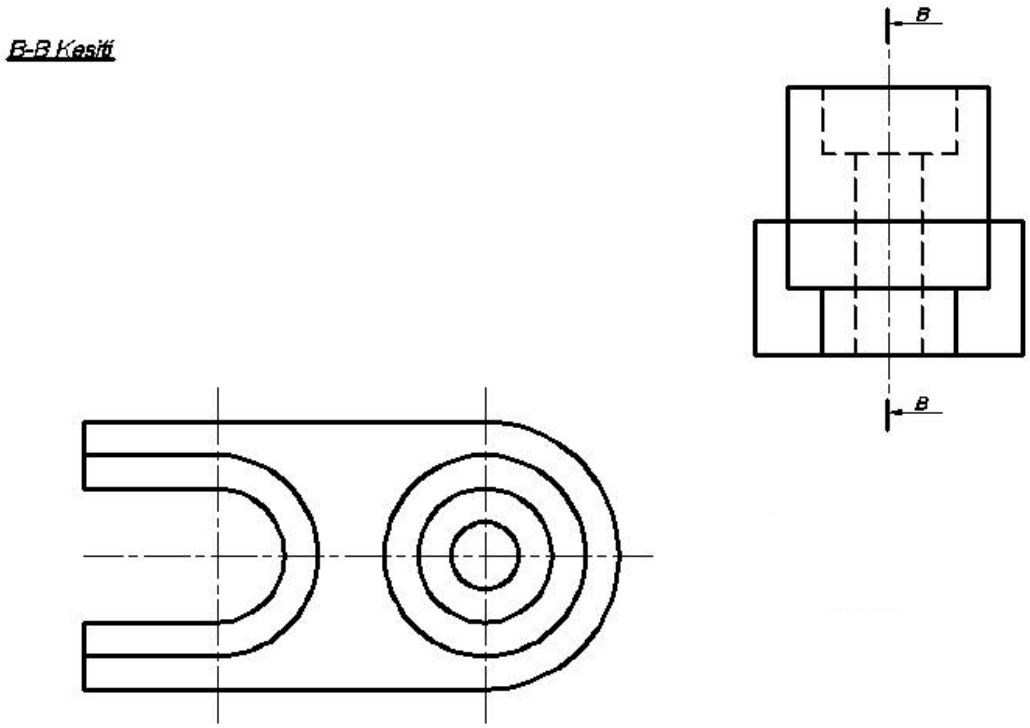

İzometrik perspektif çizim kurallarını verilen iki görünüşe (ön ve solyan görünüşler) uygulayarak parçaya ait izometrik perspektifi çiziniz.

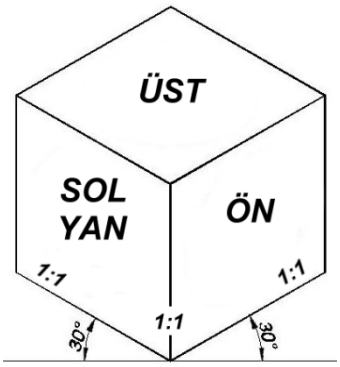

7.4. Silindirik-Simetrik Parçaların Kesit Uygulamaları:

Uygulama 74: Yarım kesit alınmış perspektif resmi ve ölçüleri verilen silindirik-simetrik makine parçasının TAM KESİT durumdaki ÜST görünüşünü 1:1 ölçeğinde çizerek ölçülendiriniz.

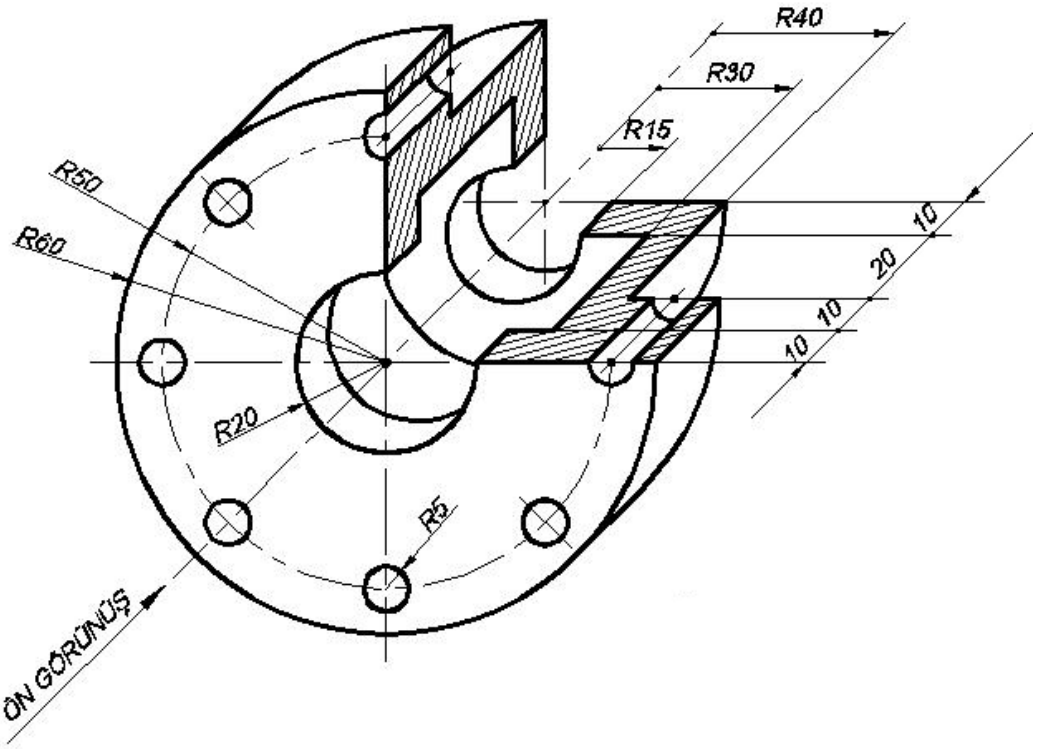

Uygulama 75: Yarım kesit alınmış perspektif resmi ve ölçüleri verilen silindirik-simetrik makine parçasının TAM KESİT durumdaki ÜST görünüşünü 1:1 ölçeğinde çizerek ölçülendiriniz.

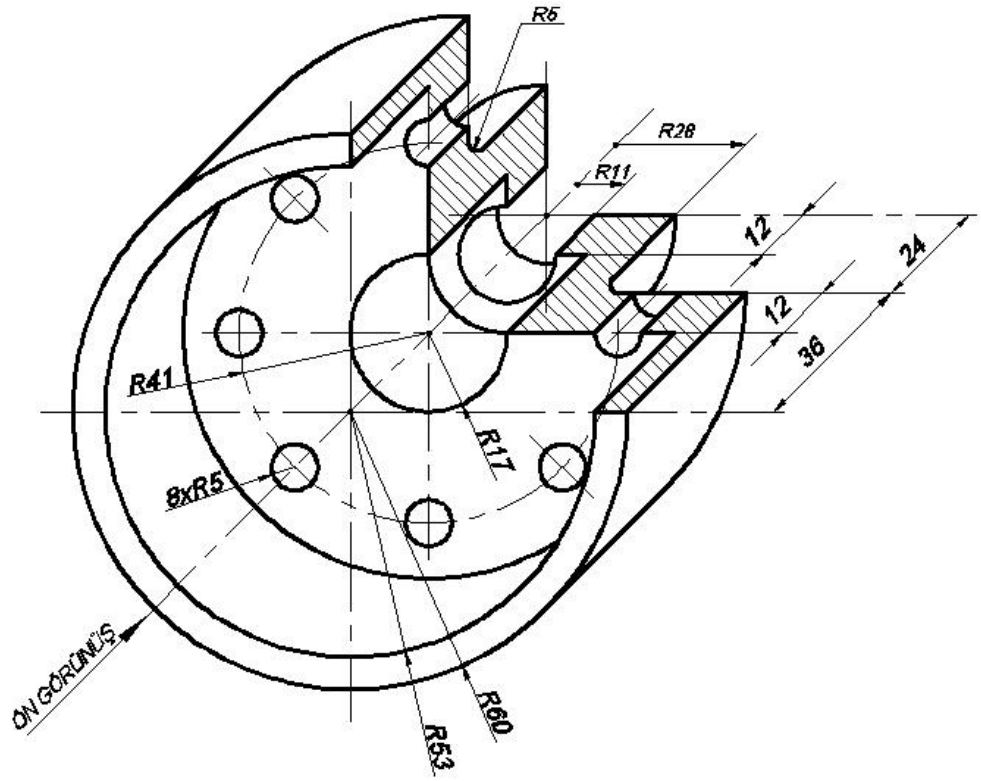

Uygulama 76: Yarım kesit alınmış perspektif resmi ve ölçüleri verilen silindirik-simetrik makine parçasının TAM KESİT durumdaki SOLYAN görünüşünü 1:1 ölçeğinde çizerek ölçülendiriniz.

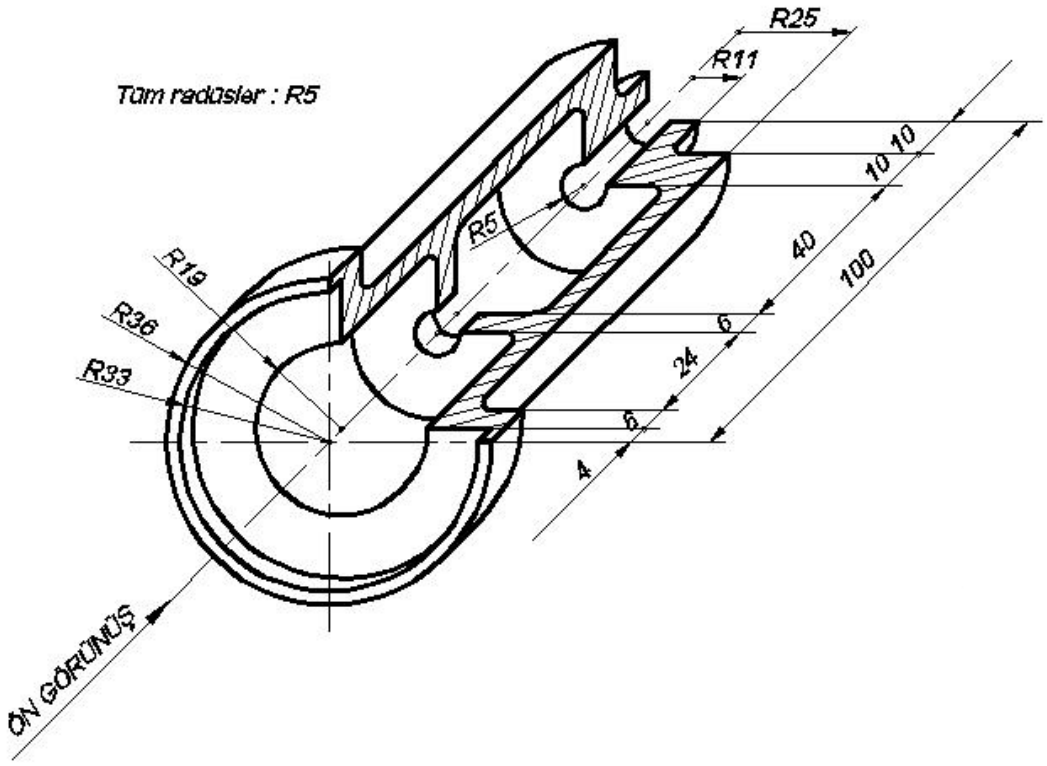

Uygulama 77: Yarım kesit alınmış perspektif resmi ve ölçüleri verilen silindirik-simetrik makine parçasının TAM KESİT durumdaki ÜST görünüşünü 1:1 ölçeğinde çizerek ölçülendiriniz.

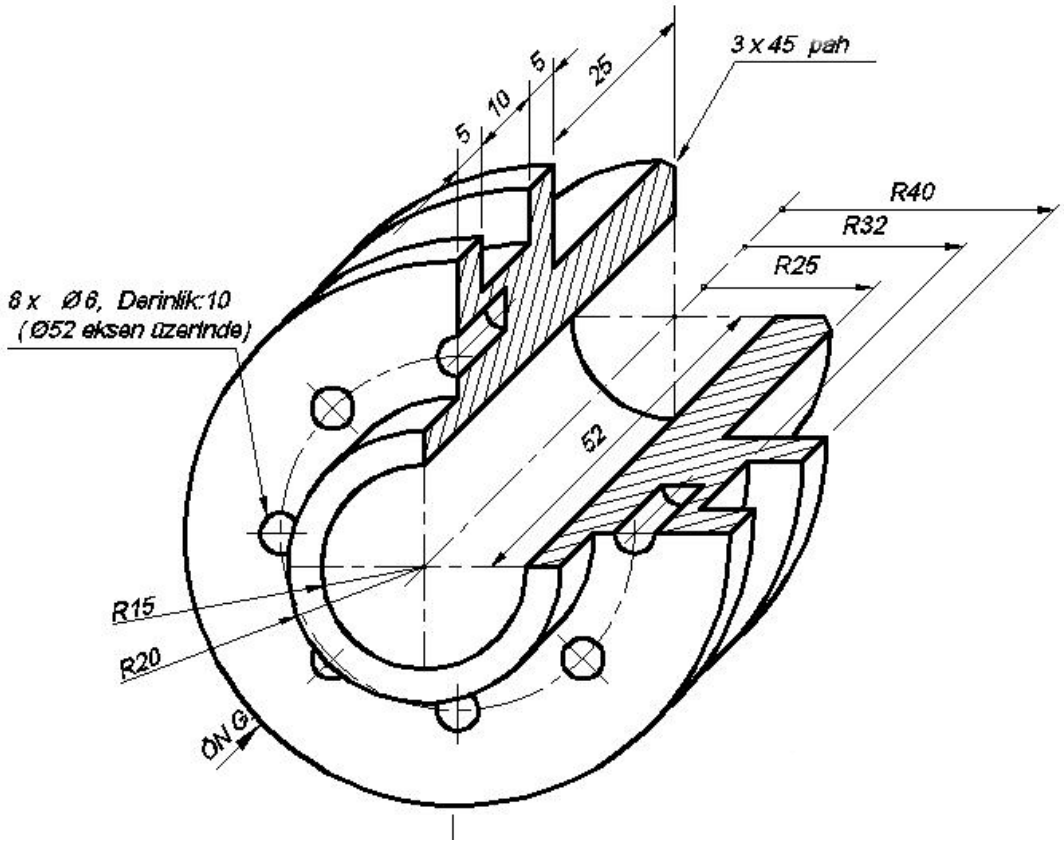

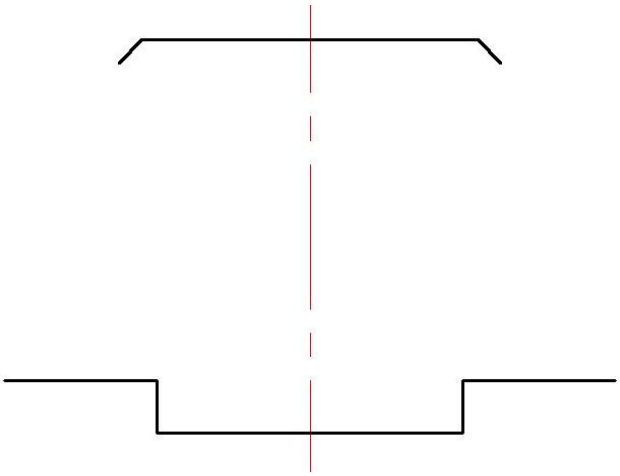

Uygulama 78: Yarım kesit alınmış perspektif resmi ve ölçüleri verilen silindirik-simetrik makine parçasının TAM KESİT durumdaki SOLYAN görünüşünü 1:1 ölçeğinde çizerek ölçülendiriniz.

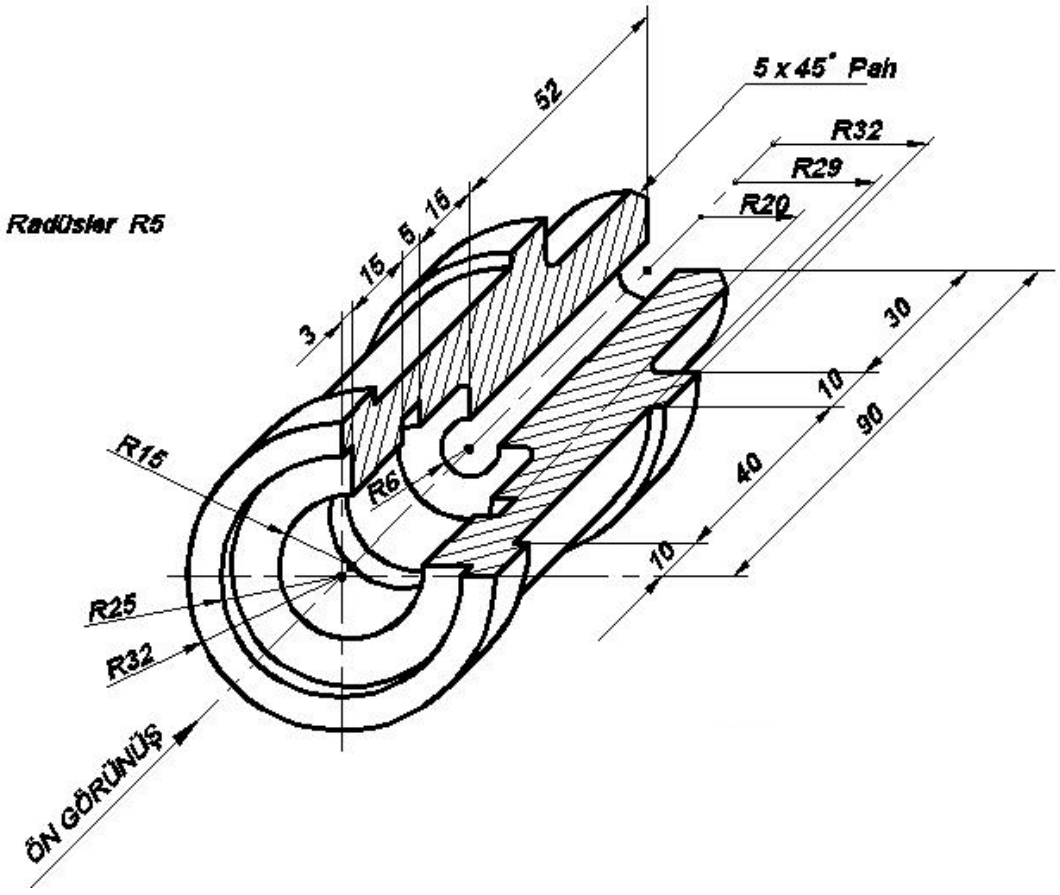

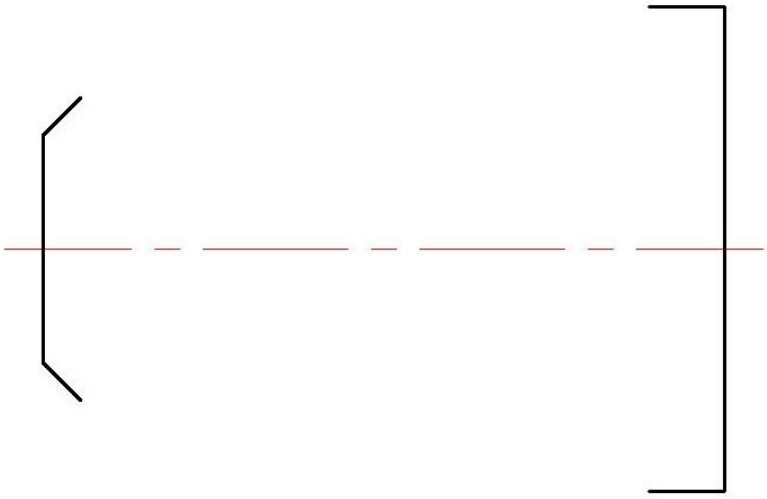

Uygulama 79: Yarım kesit alınmış perspektif resmi ve ölçüleri verilmiş olan silindirik-simetrik makine parçasının TAM KESİT durumdaki ÜST görünüşünü 1:1 ölçeğinde çizerek ölçülendiriniz.

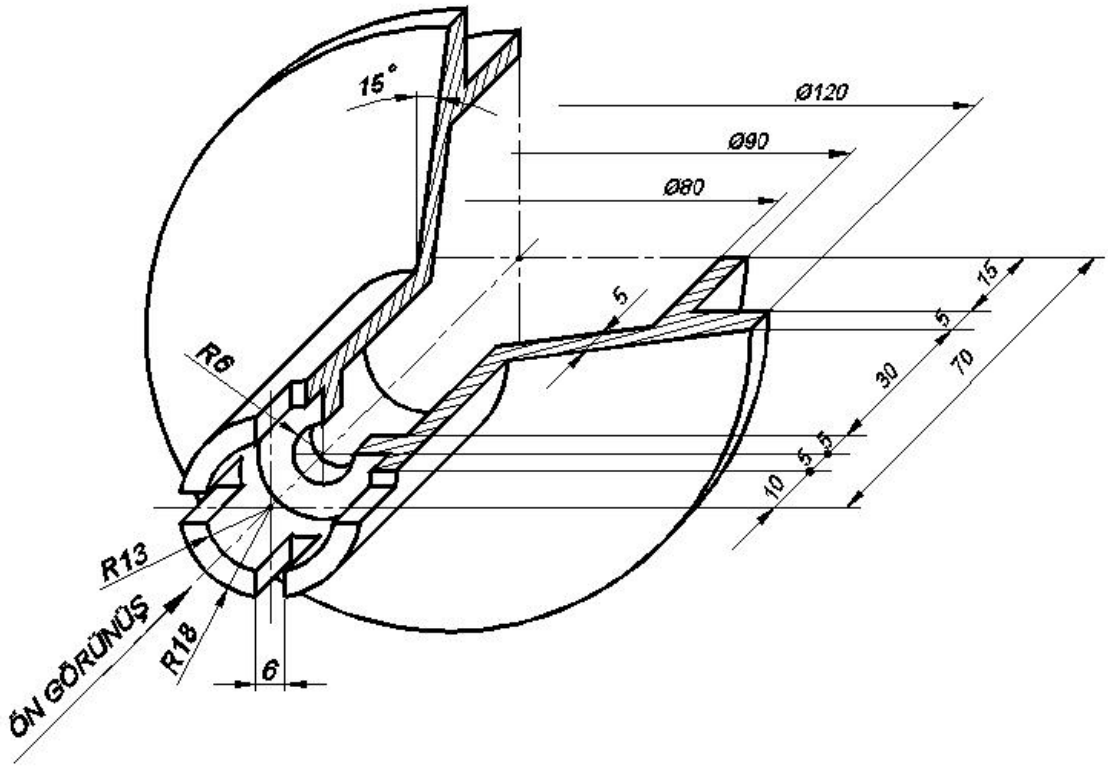

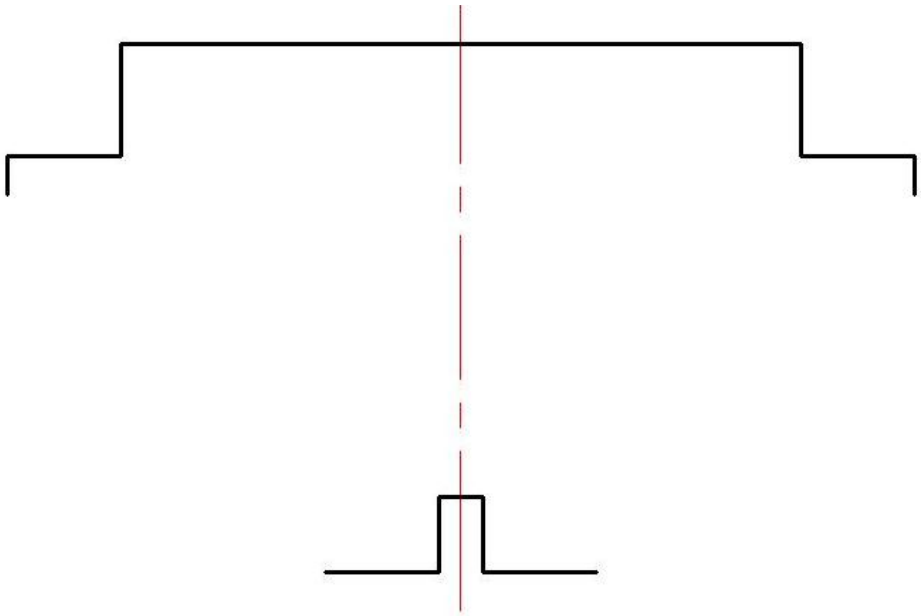

Uygulama 80: Yarım kesit alınmış perspektif resmi ve ölçüleri verilmiş olan silindirik-simetrik makine parçasının TAM KESİT durumdaki ÜST görünüşünü 1:1 ölçeğinde çizerek ölçülendiriniz.

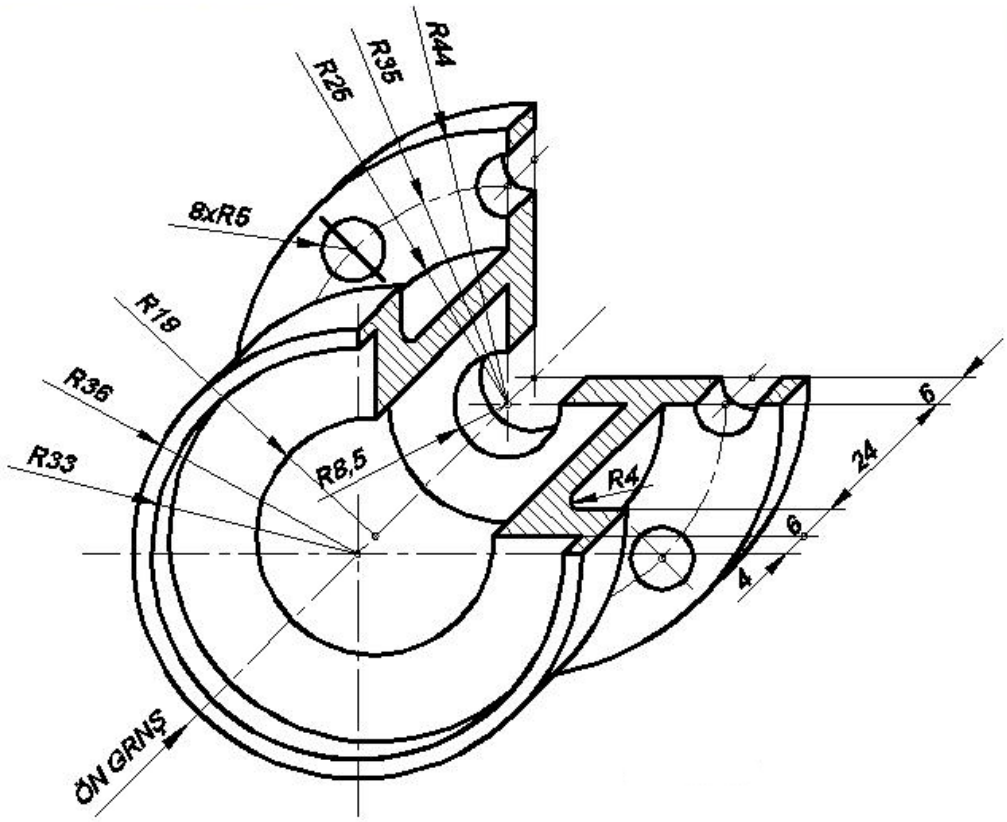

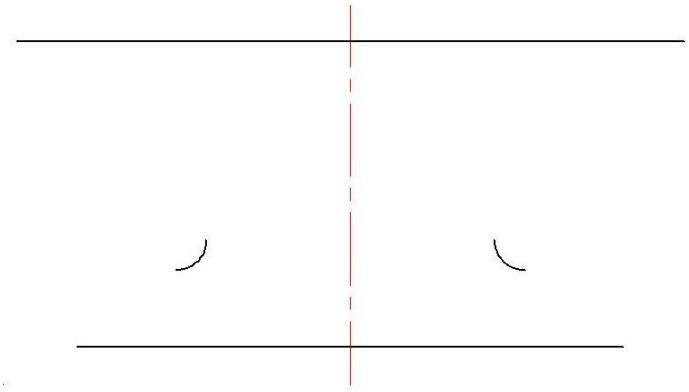

Uygulama 81: Yarım kesit alınmış perspektif resmi ve ölçüleri verilmiş olan silindirik-simetrik makine parçasının TAM KESİT durumdaki ÜST görünüşünü 1:1 ölçeğinde çizerek ölçülendiriniz.

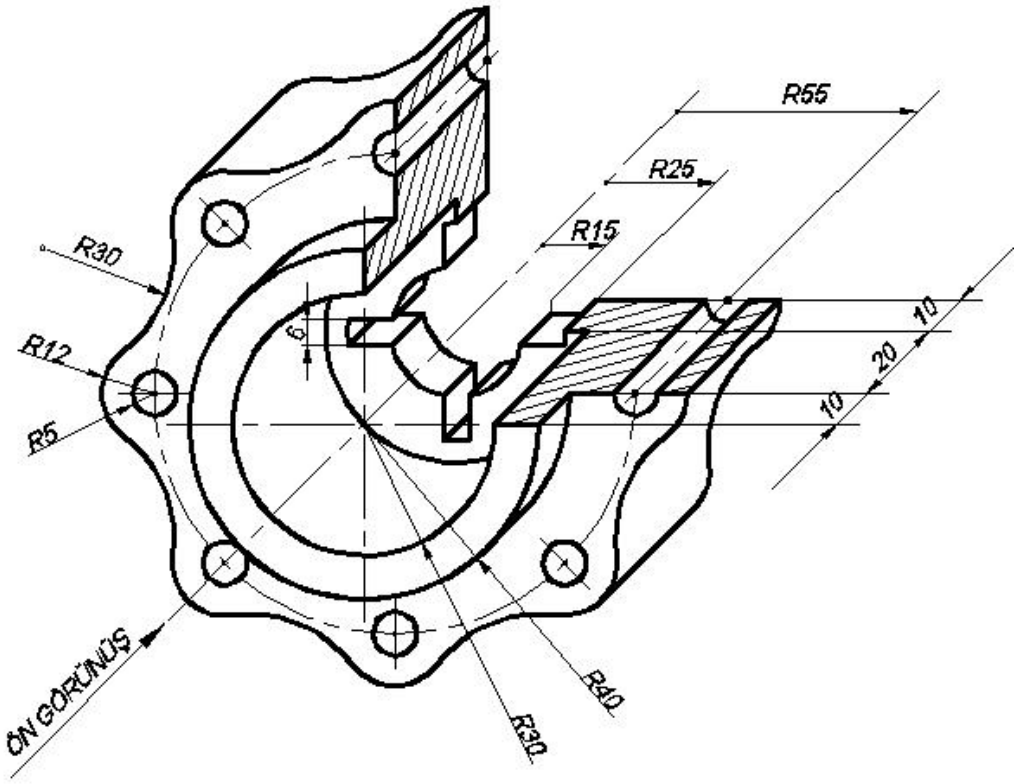

Uygulama 82: Yarım kesit alınmış perspektif resmi ve ölçüleri verilmiş olan silindirik-simetrik makine parçasının TAM KESİT durumdaki ÜST görünüşünü 1:1 ölçeğinde çizerek ölçülendiriniz.

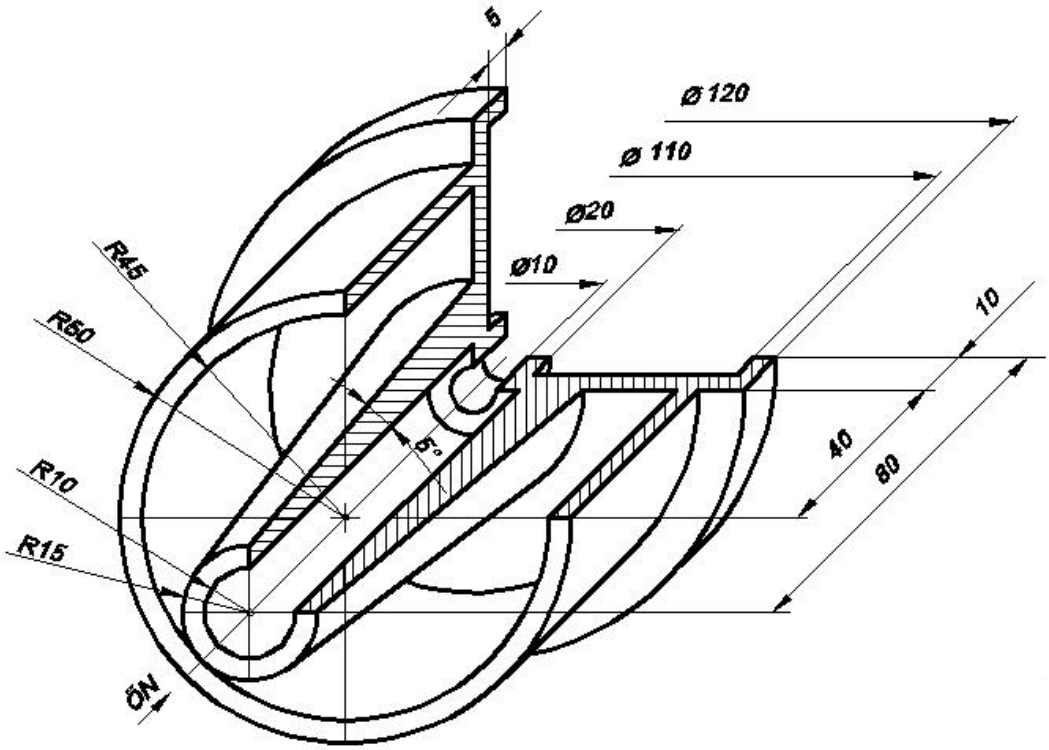

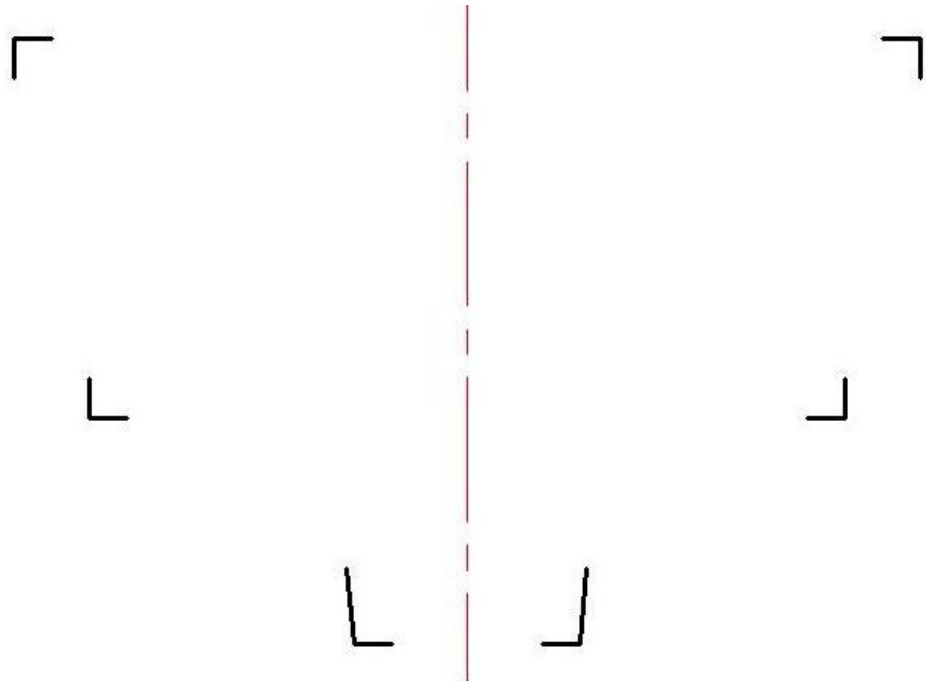

Uygulama 83: Yarım kesit alınmış perspektif resmi ve ölçüleri verilmiş olan silindirik-simetrik makine parçasının TAM KESİT durumdaki ÜST görünüşünü 1:1 ölçeğinde çizerek ölçülendiriniz.

